FIG.1

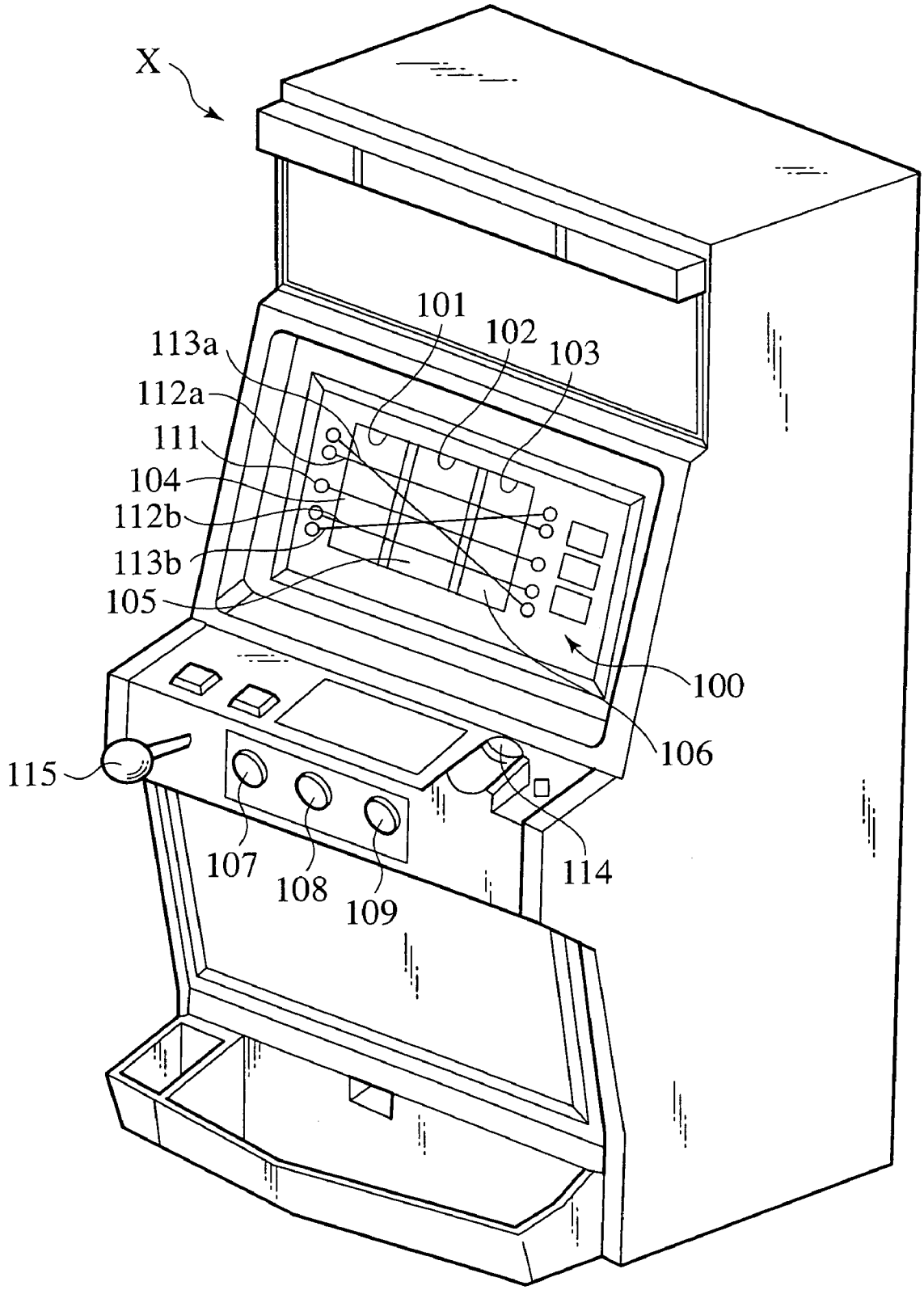
X
101
102
103
113a
112a
111
104
112b
113b
105
100
106
115
107
108
109
114