FIG.2

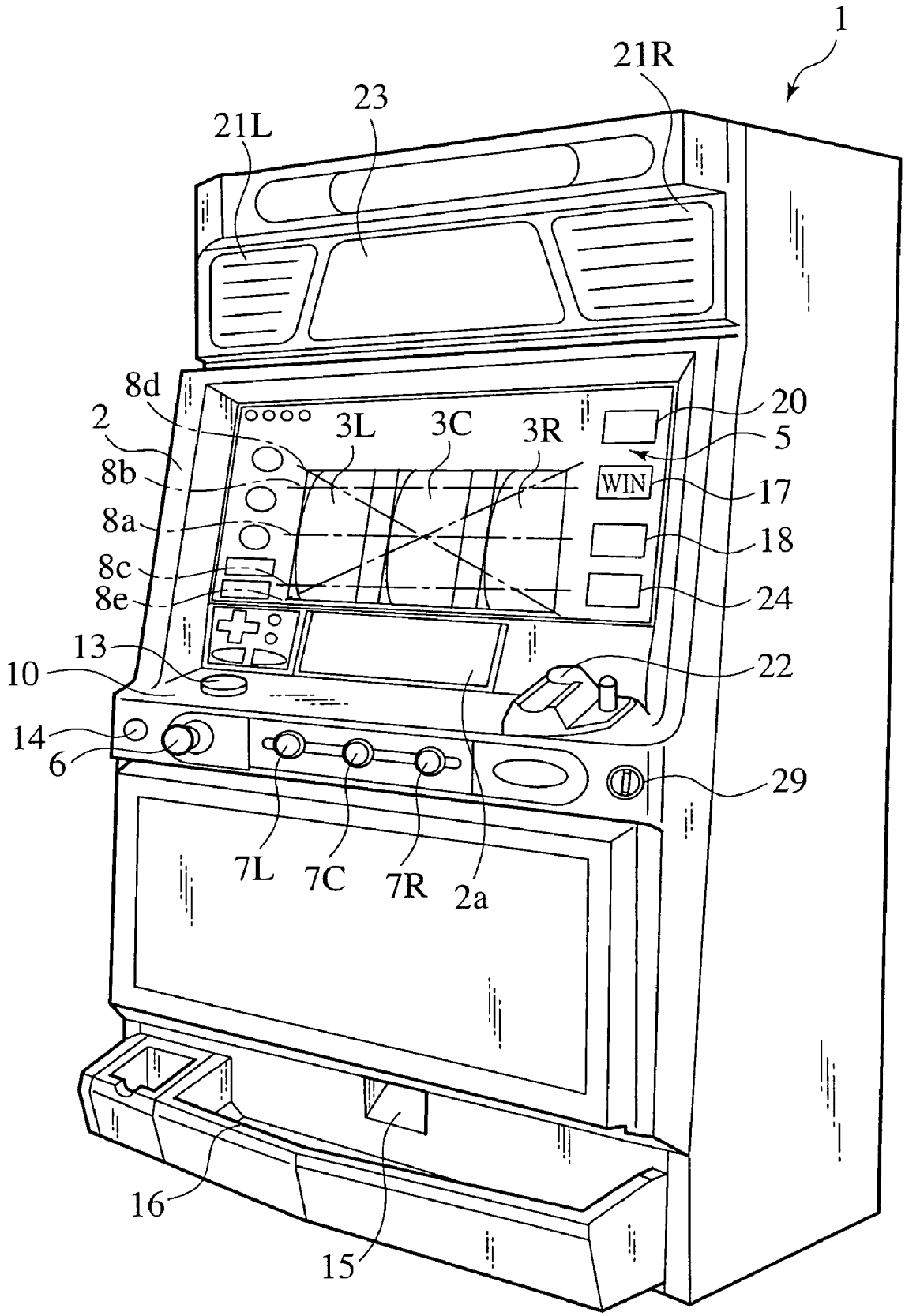
1
21R
23
21L
8d
2
3L
3C
3R
20
5
8b
WIN
17
8a
18
8c
8e
24
13
10
22
14
6
29
7L
7C
7R
2a
16
15