FIG.37

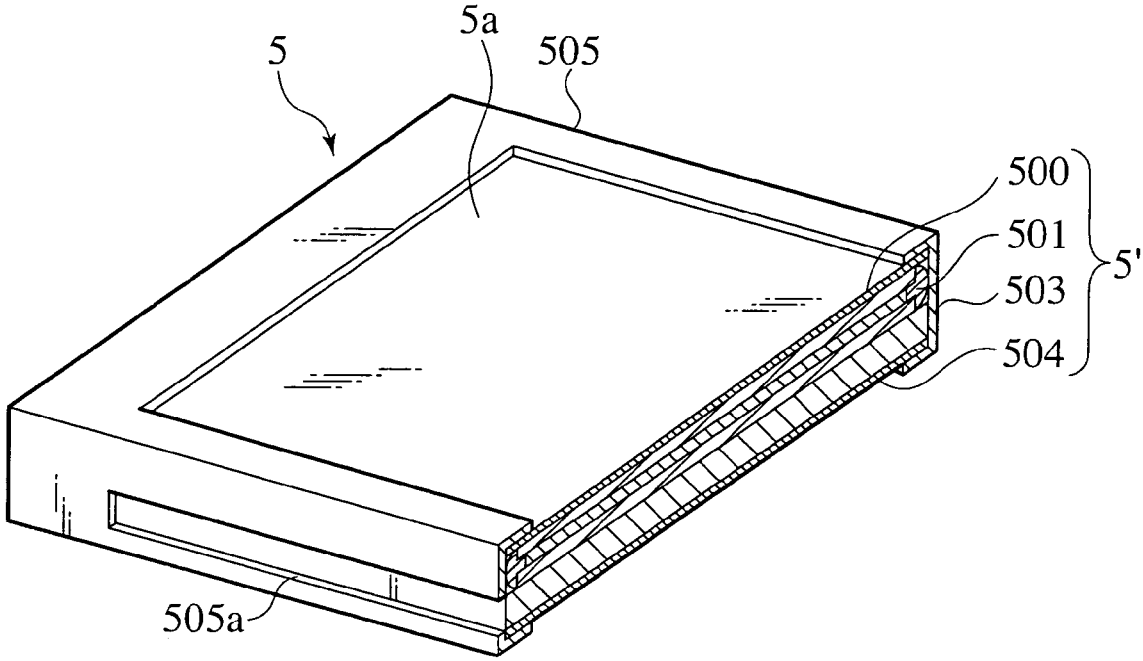

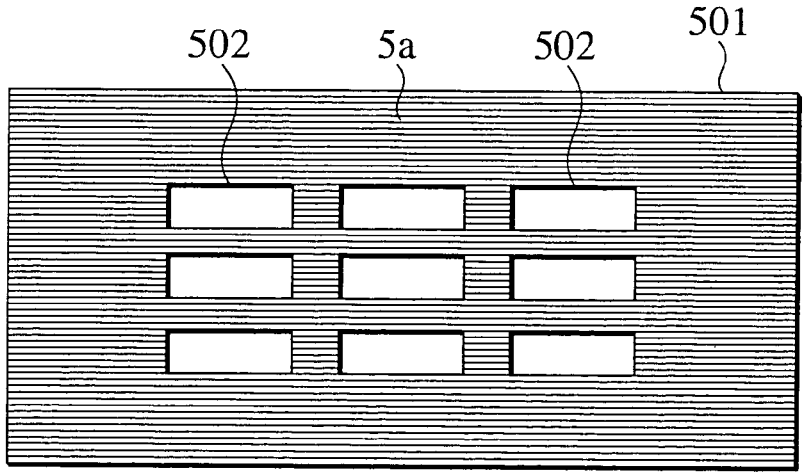
FIG.38