FIG. 1

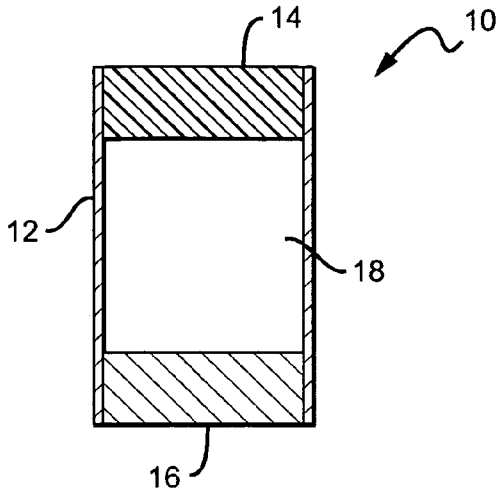

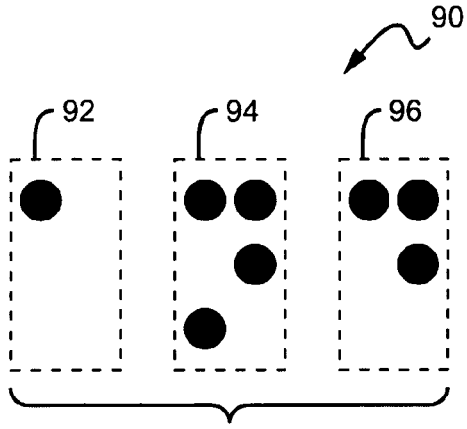

FIG. 4

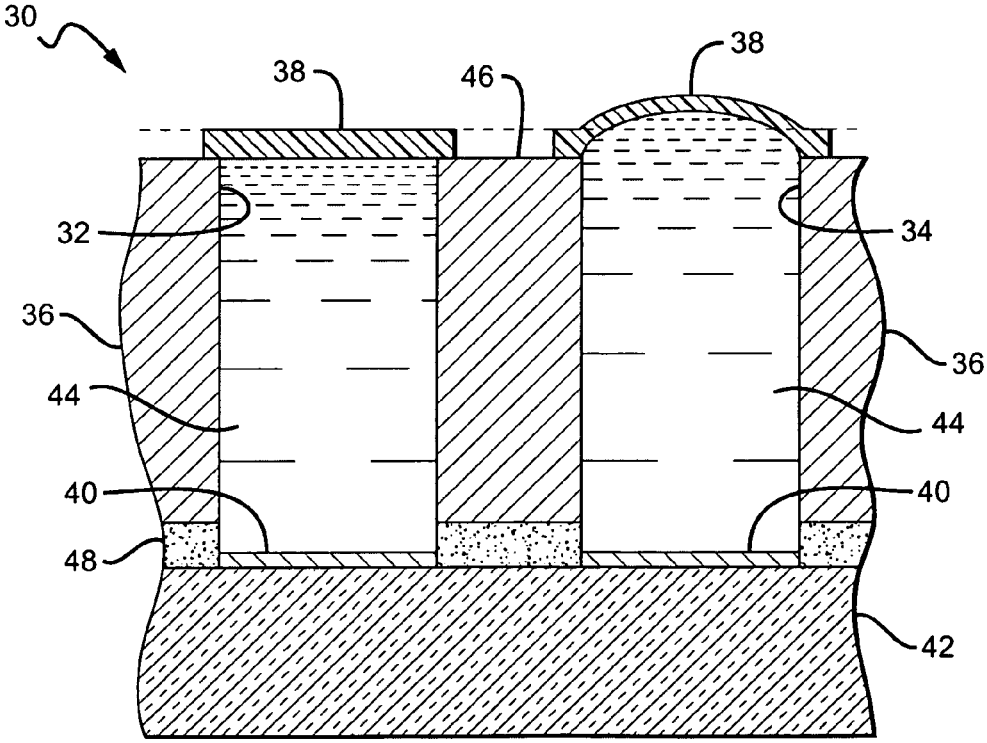

FIG. 2