FIG. 3A

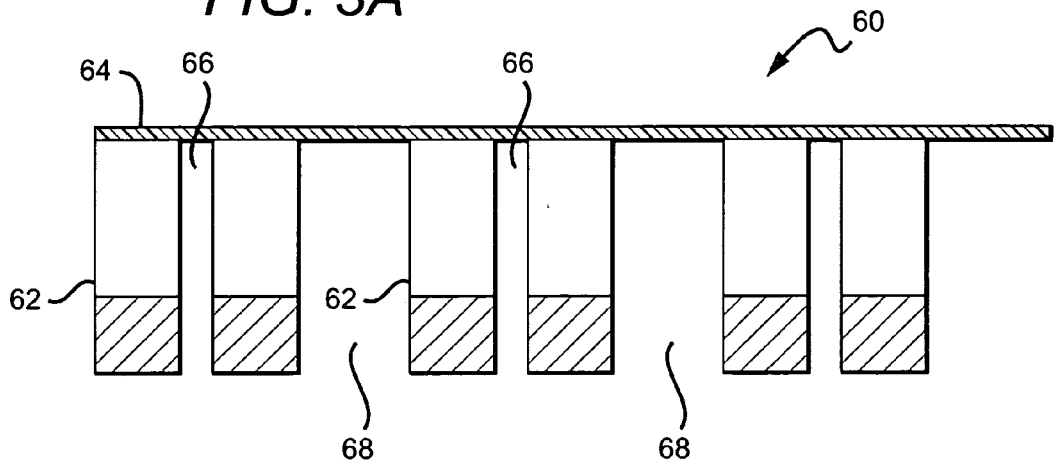

FIG. 3B

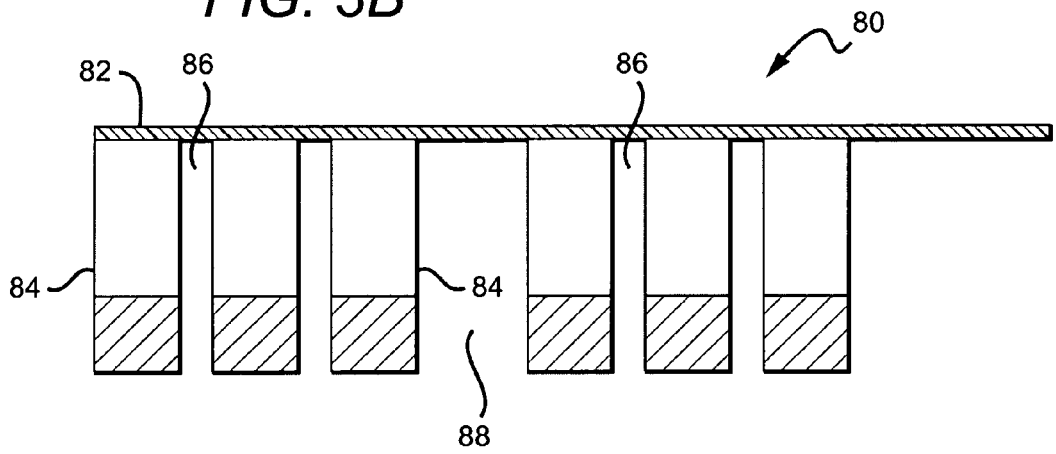

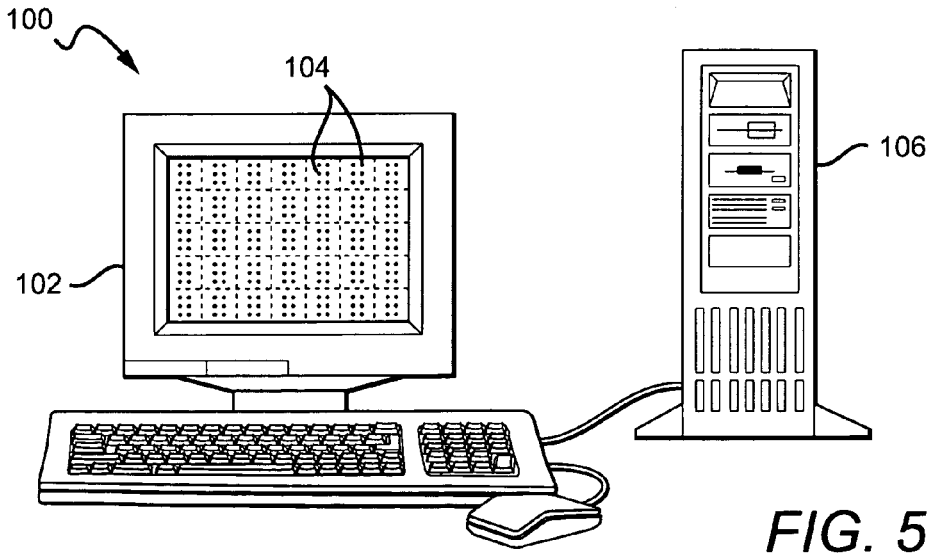

FIG. 5