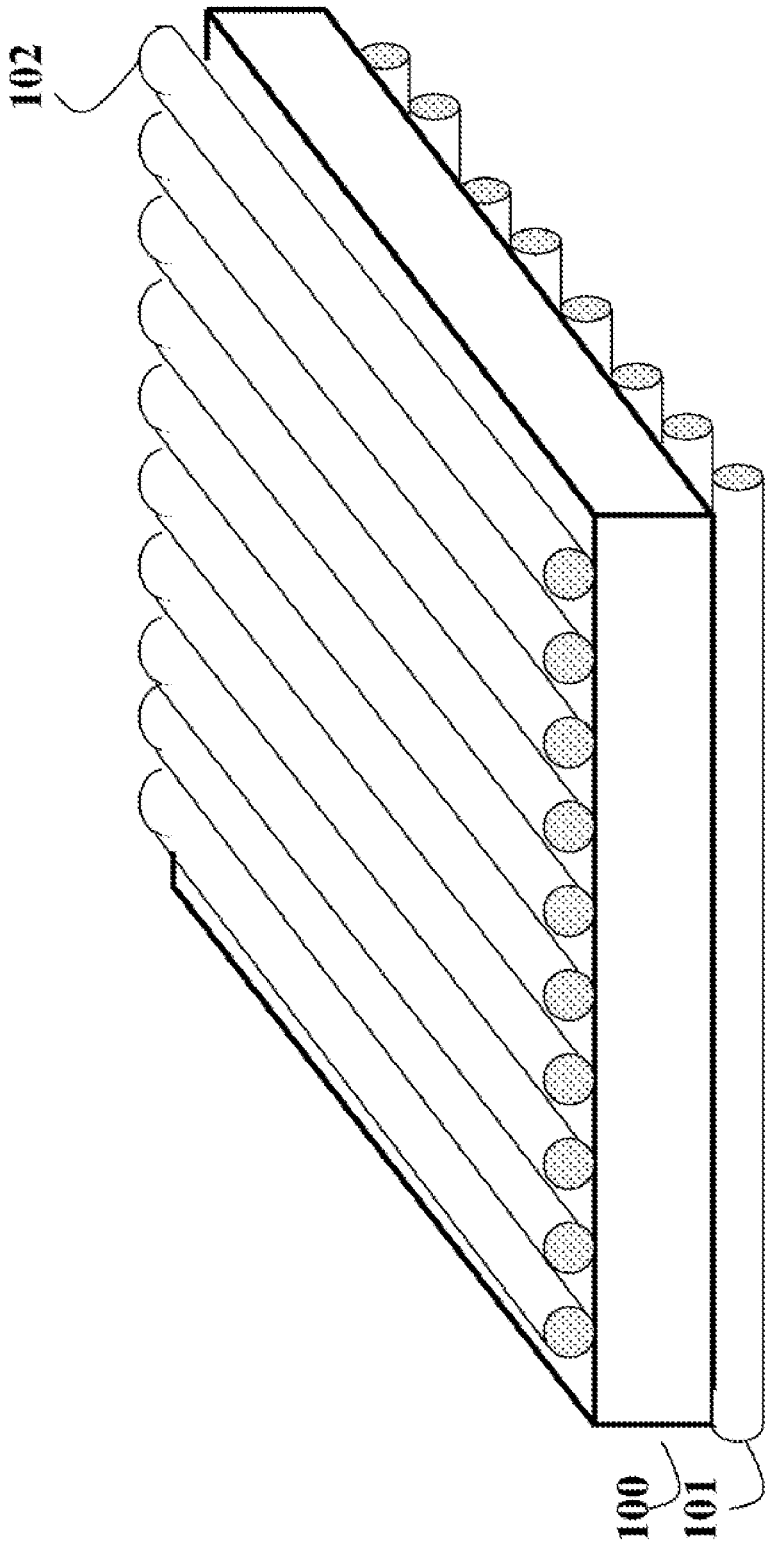


FIG. 1

10