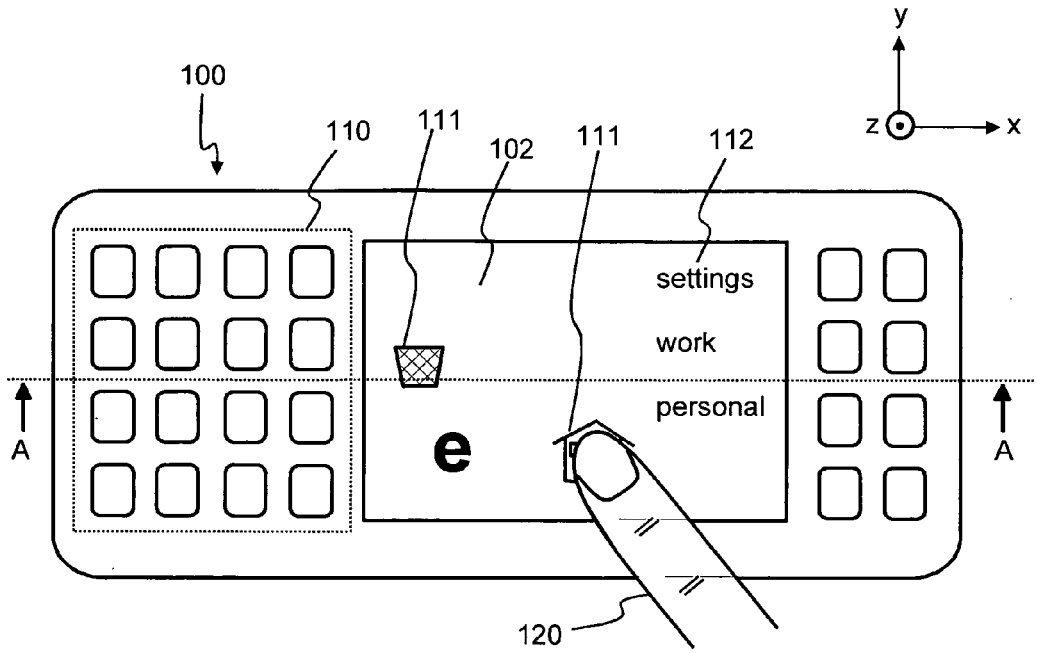
y
z
x
100
110
111
102
111
112
settings
work
personal
e
A
A
120

Fig. 1a

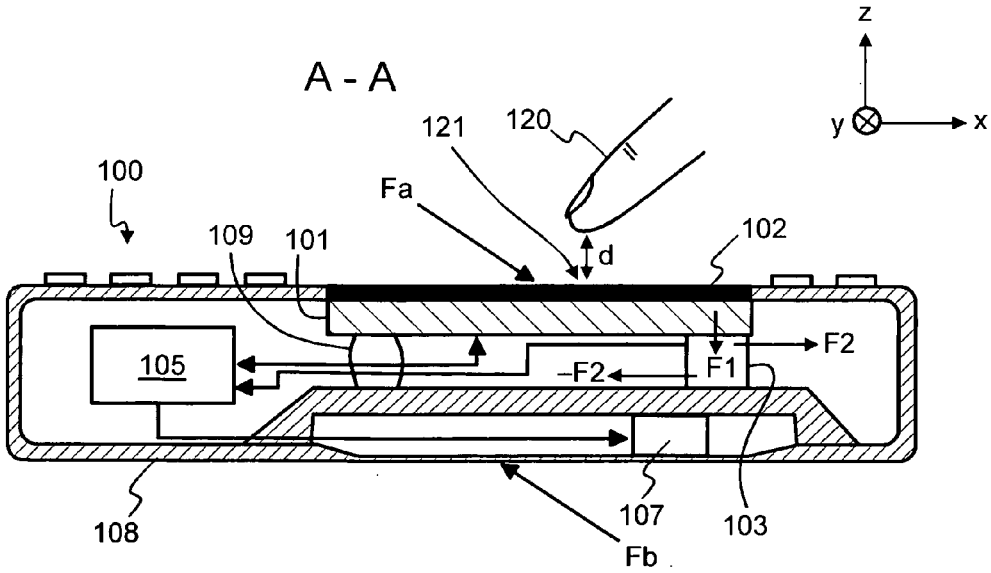
A - A
z
y
x
121
120
100
Fa
109
101
d
102
105
F2
-F2
F1
108
107
103
Fb

Fig. 1b