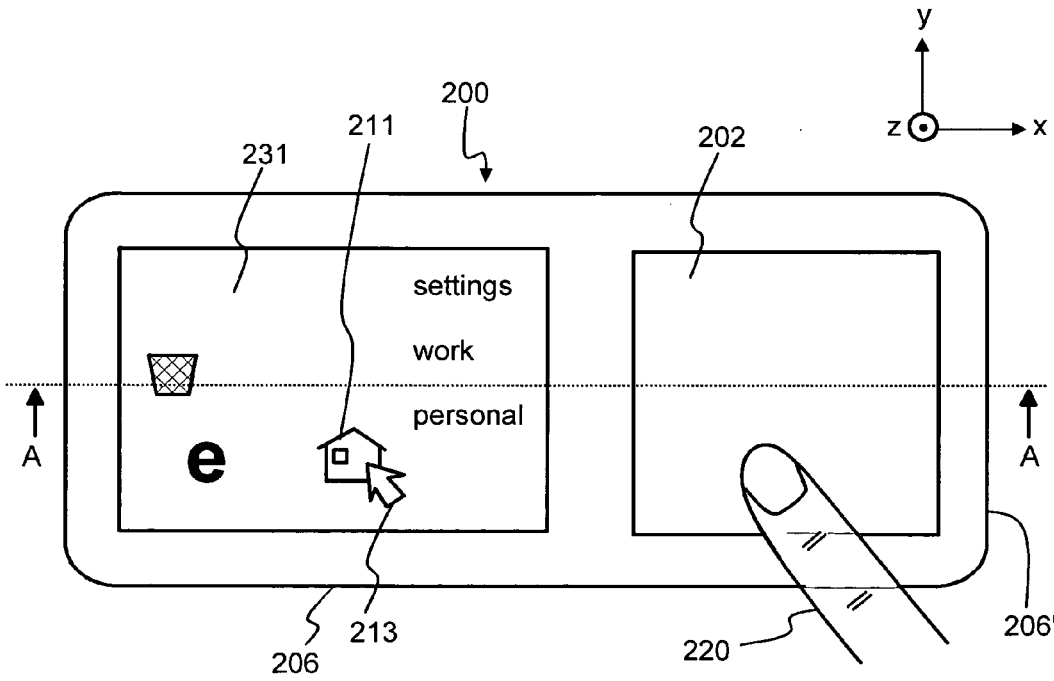
y
z
x
200
211
231
202
settings
work
personal
e
A
A
206
213
220
206'

Fig. 2a

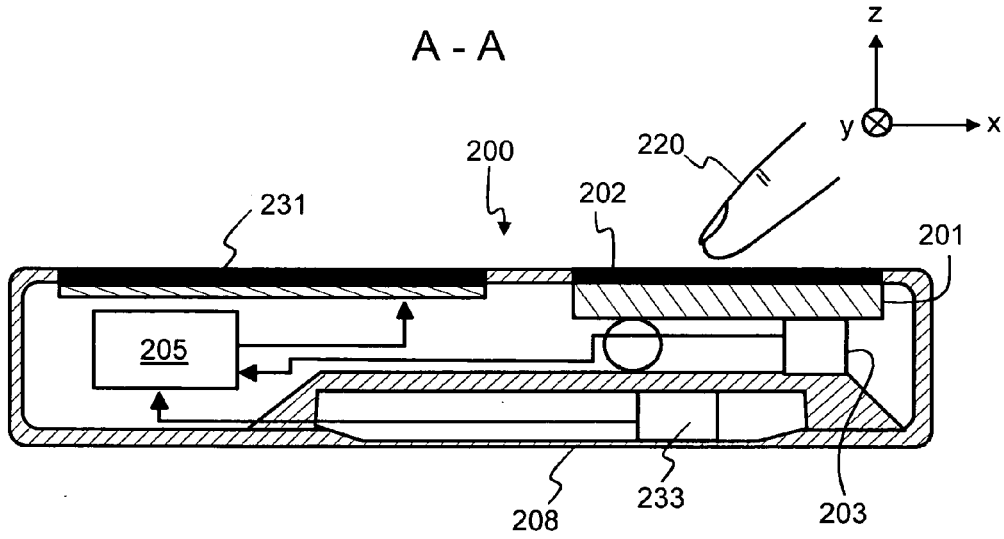
A - A
z
y
x
200
220
202
231
201
205
208
233
203

Fig. 2b