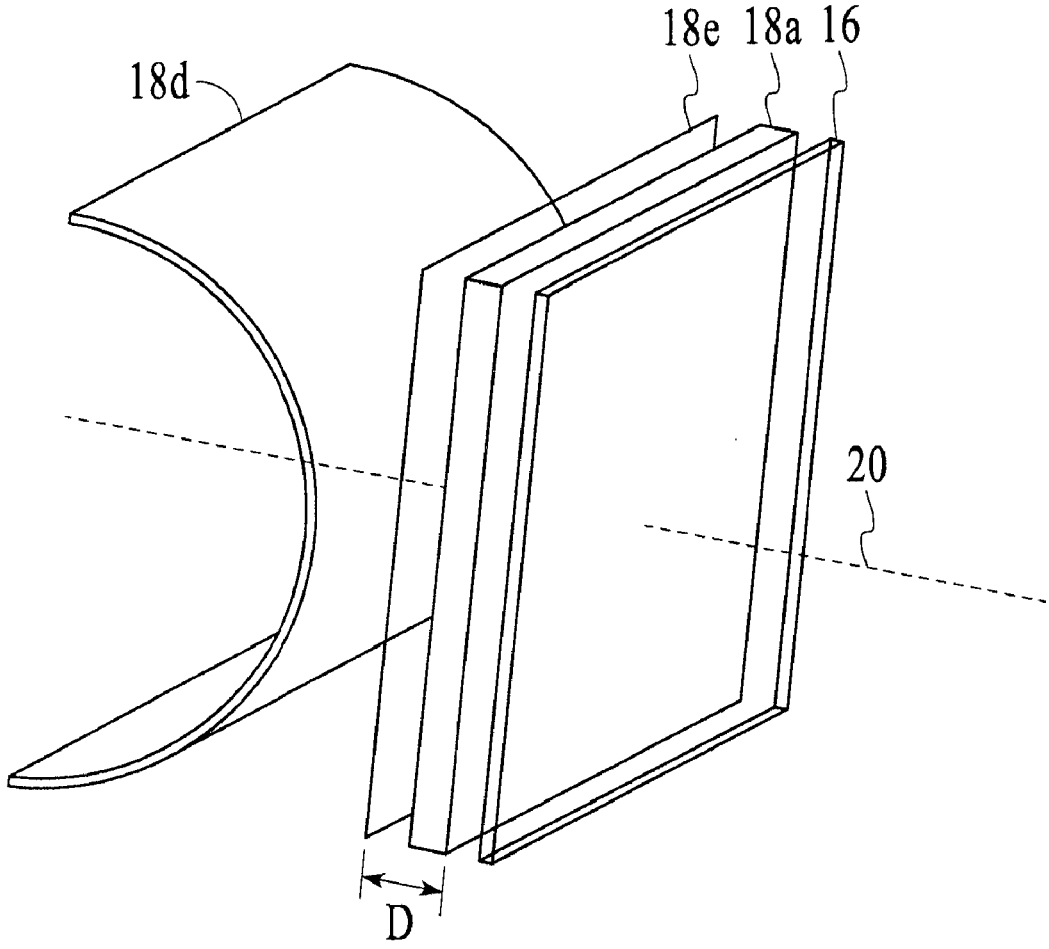

FIG.4C