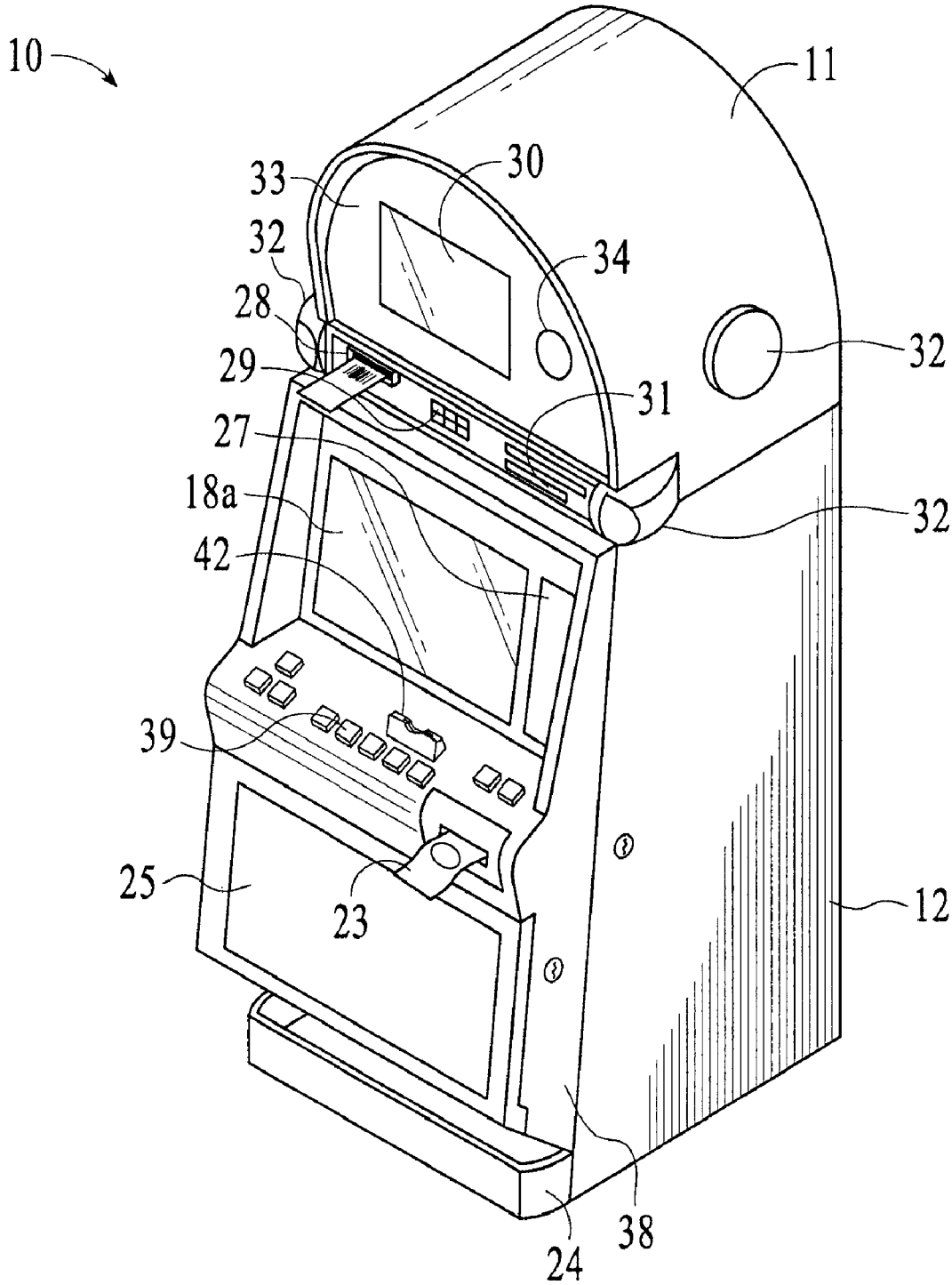


FIG.5A