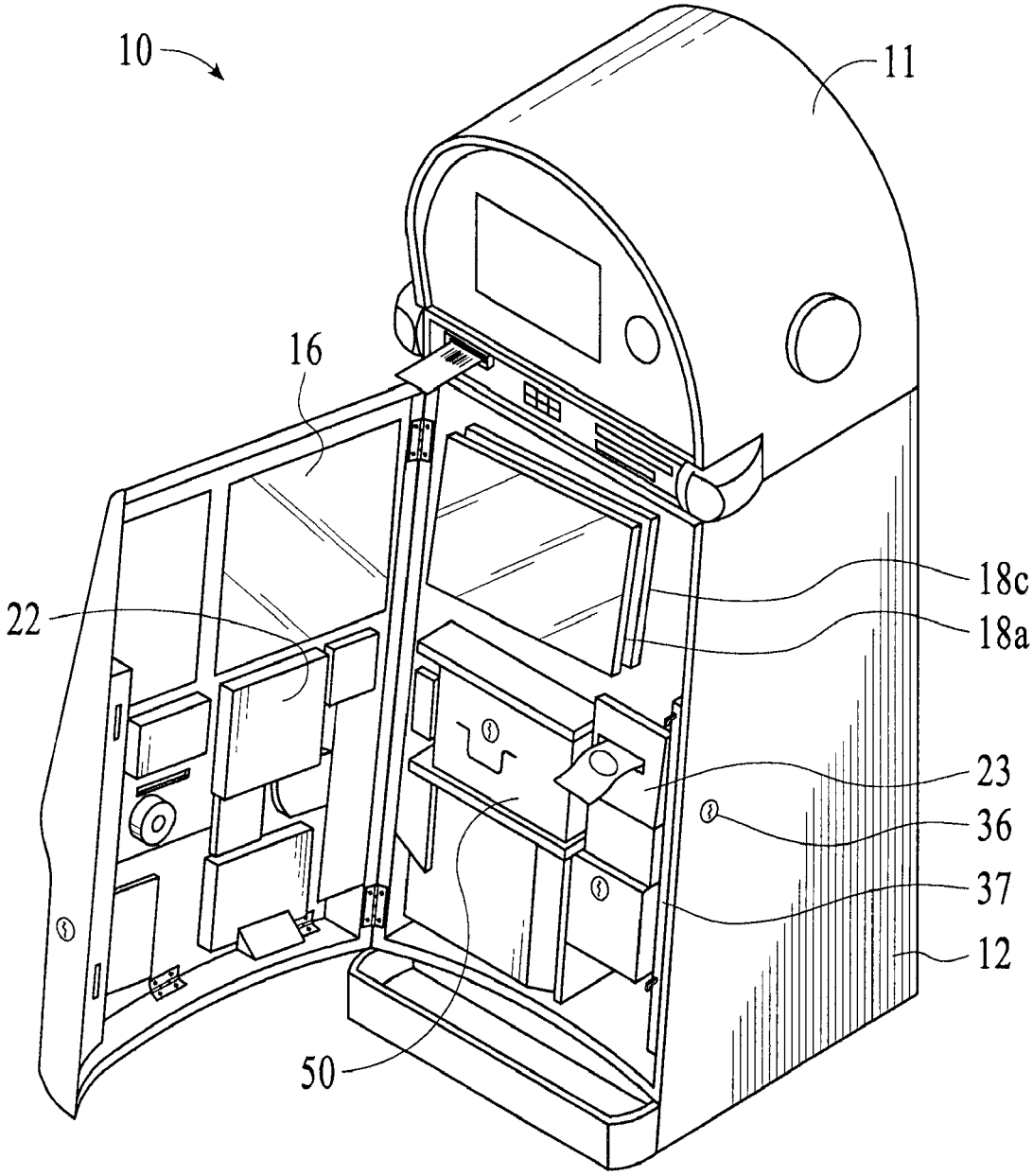

FIG.5B