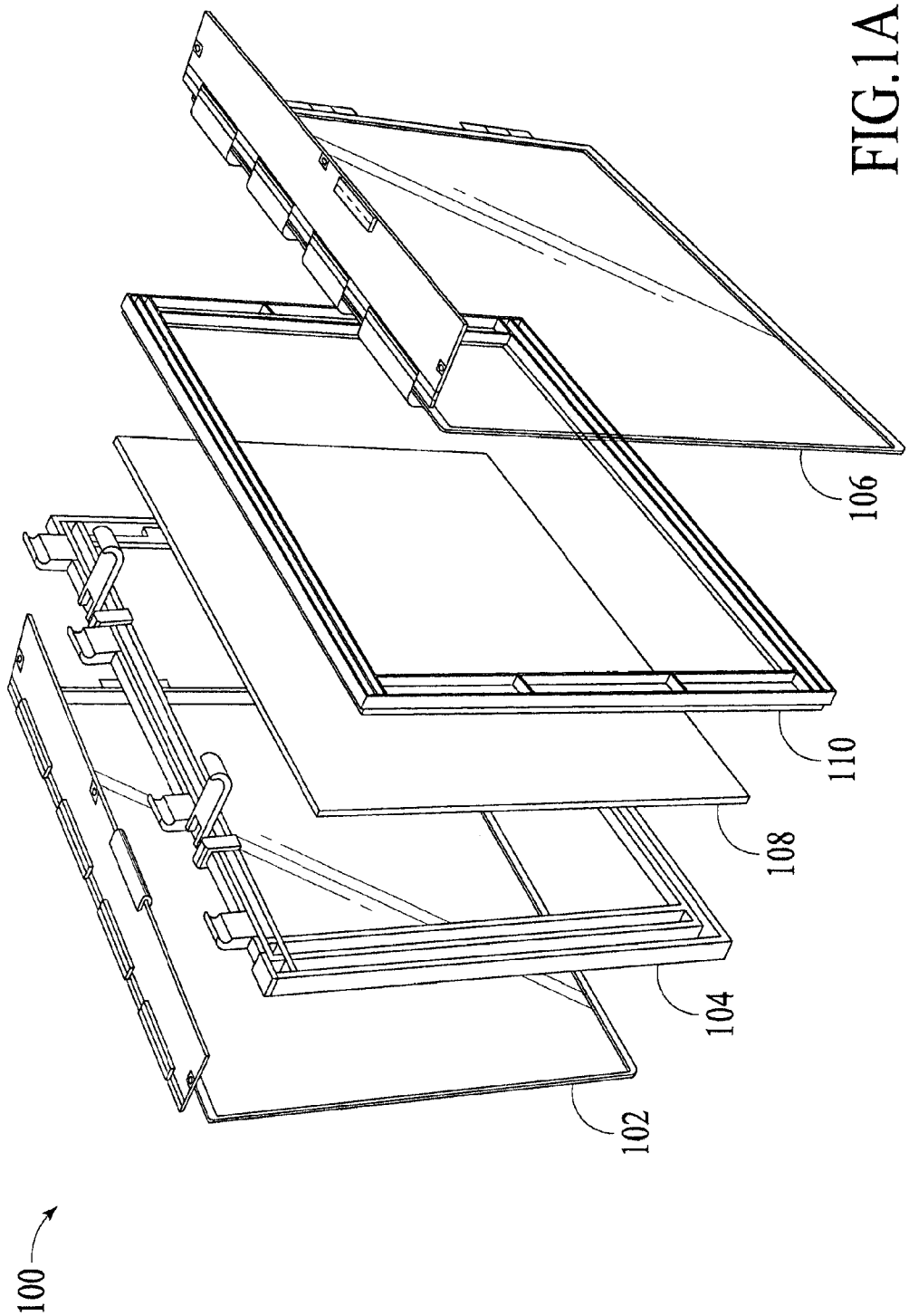

FIG.1A