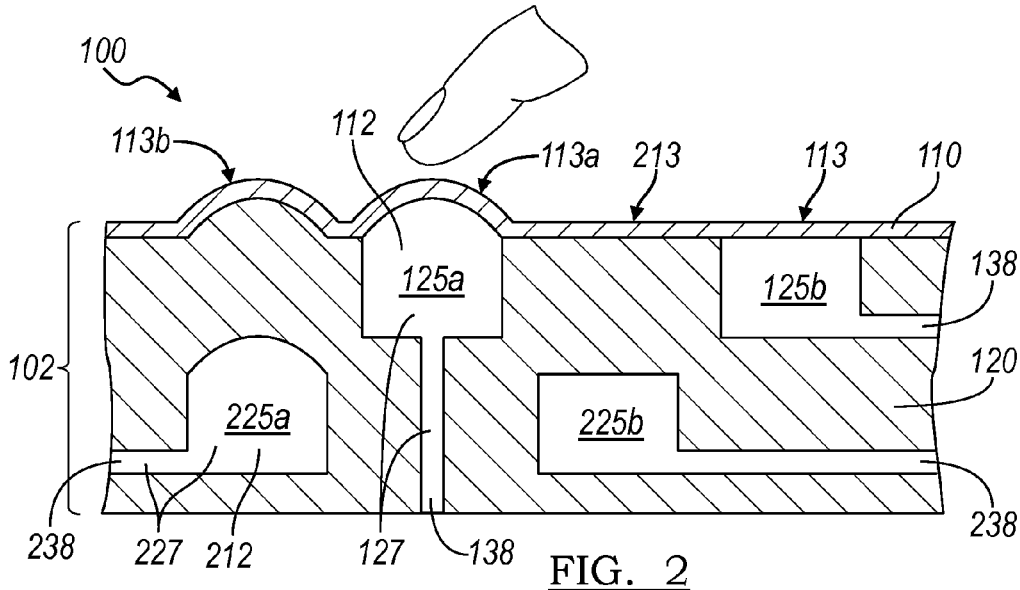
100
113b
112
113a
213
113
110
125a
125b
138
102
120
225a
225b
238
227
212
127
138
238

FIG. 2

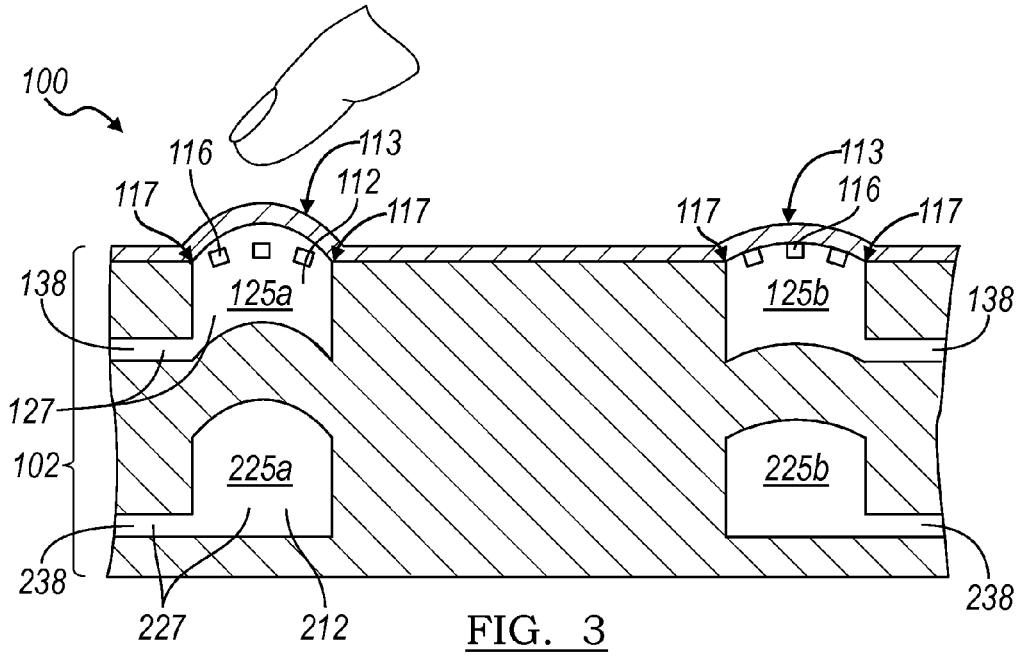
100
116
113
112
117
117
113
116
117
117
125a
125b
138
138
127
102
225a
225b
238
227
212
238

FIG. 3