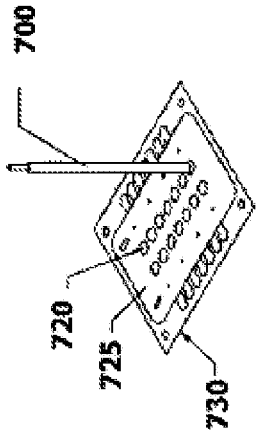

Fig. 7a

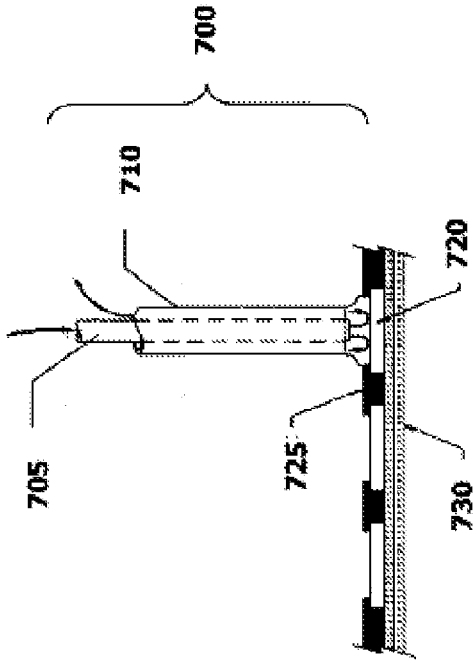

Fig. 7b