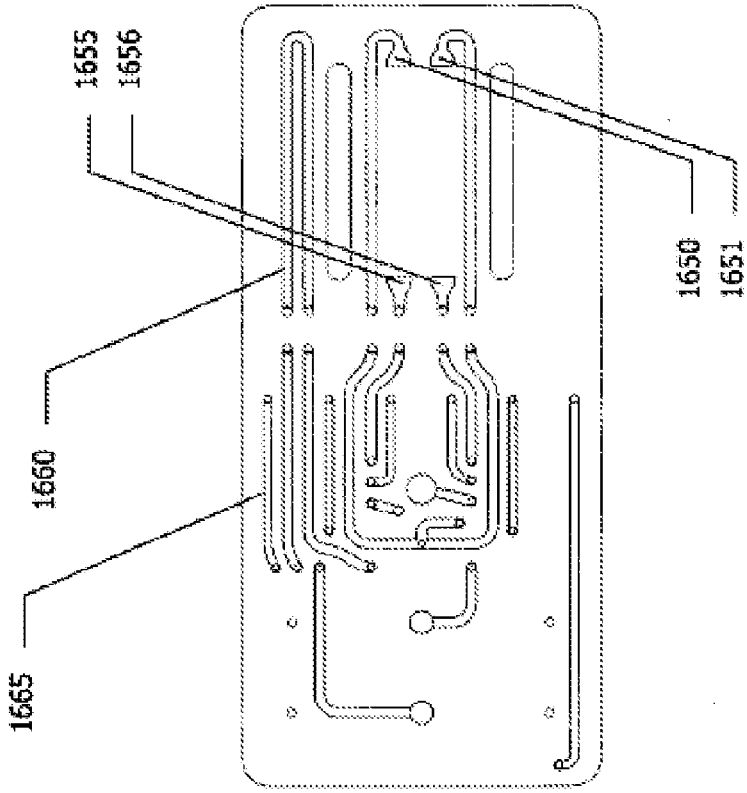

Fig. 16b