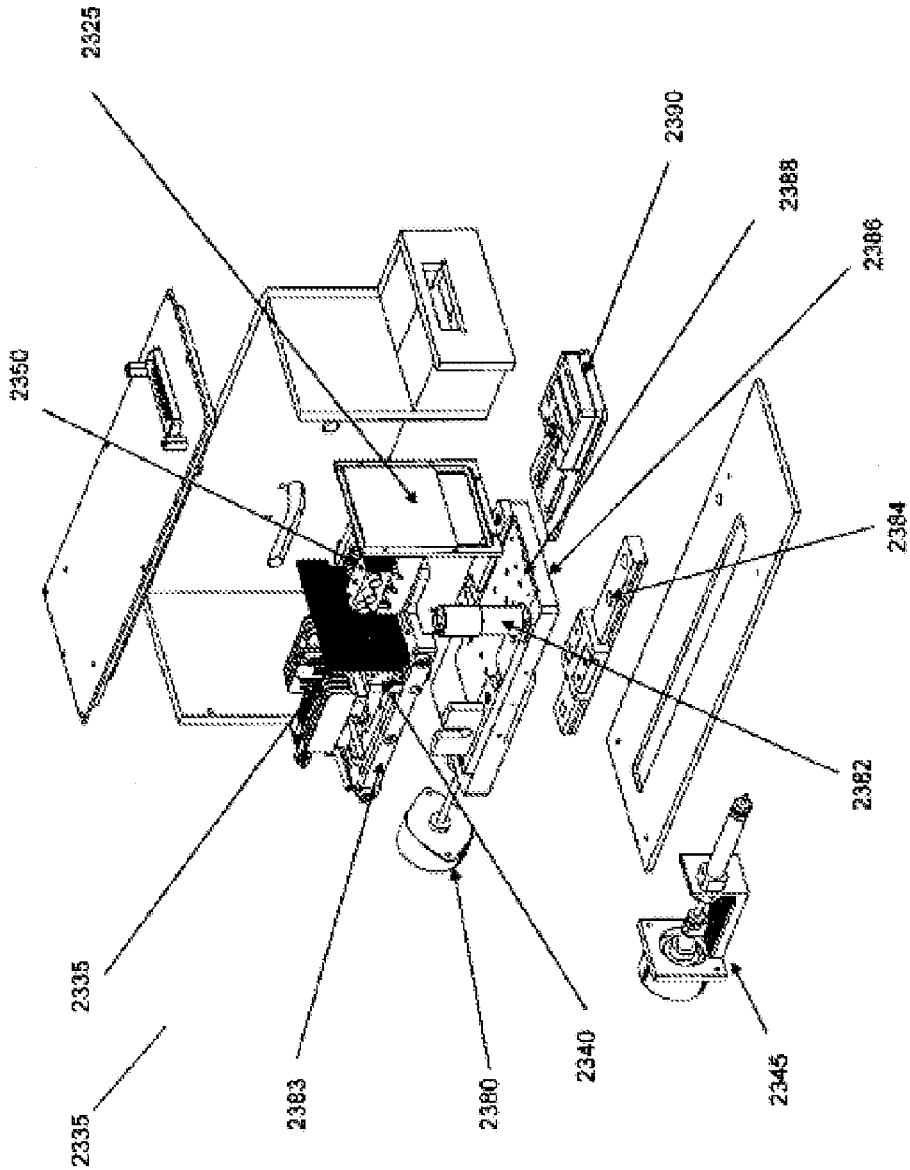
2325
2350
2335
2335
2383
2380
2340
2390
2388
2386
2384
2382
2345

Fig. 34