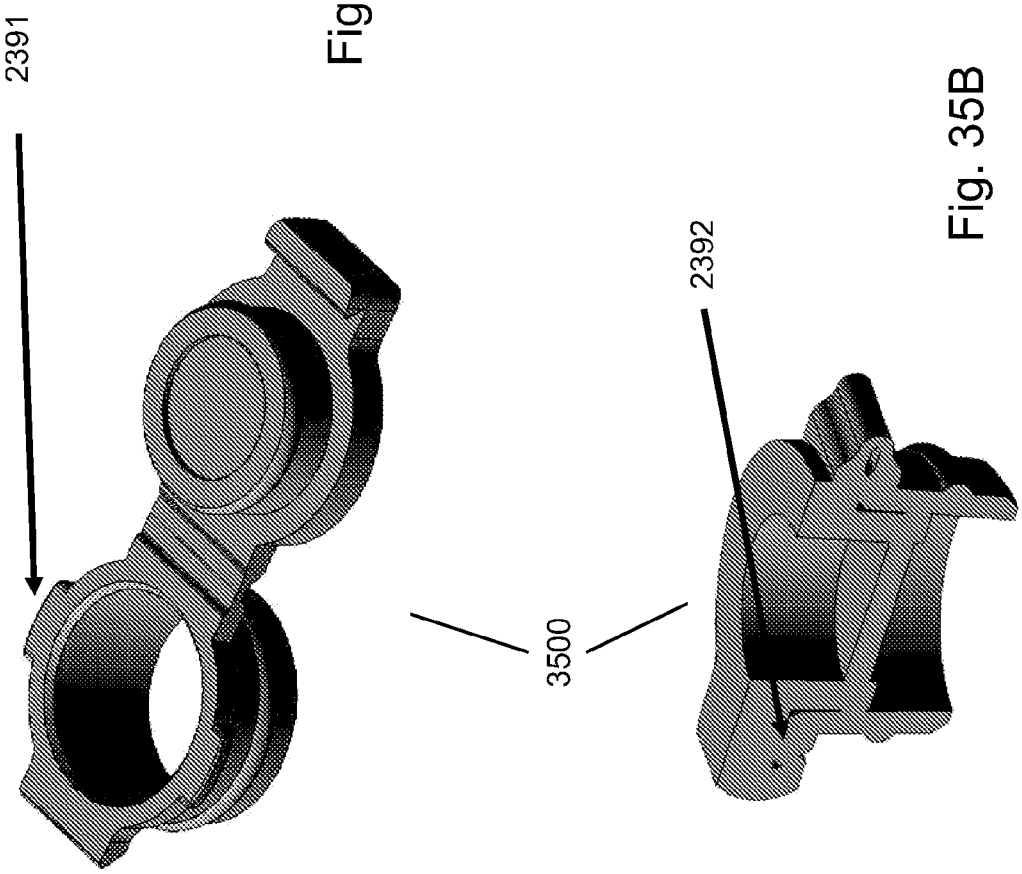

Fig. 35A

Fig. 35B