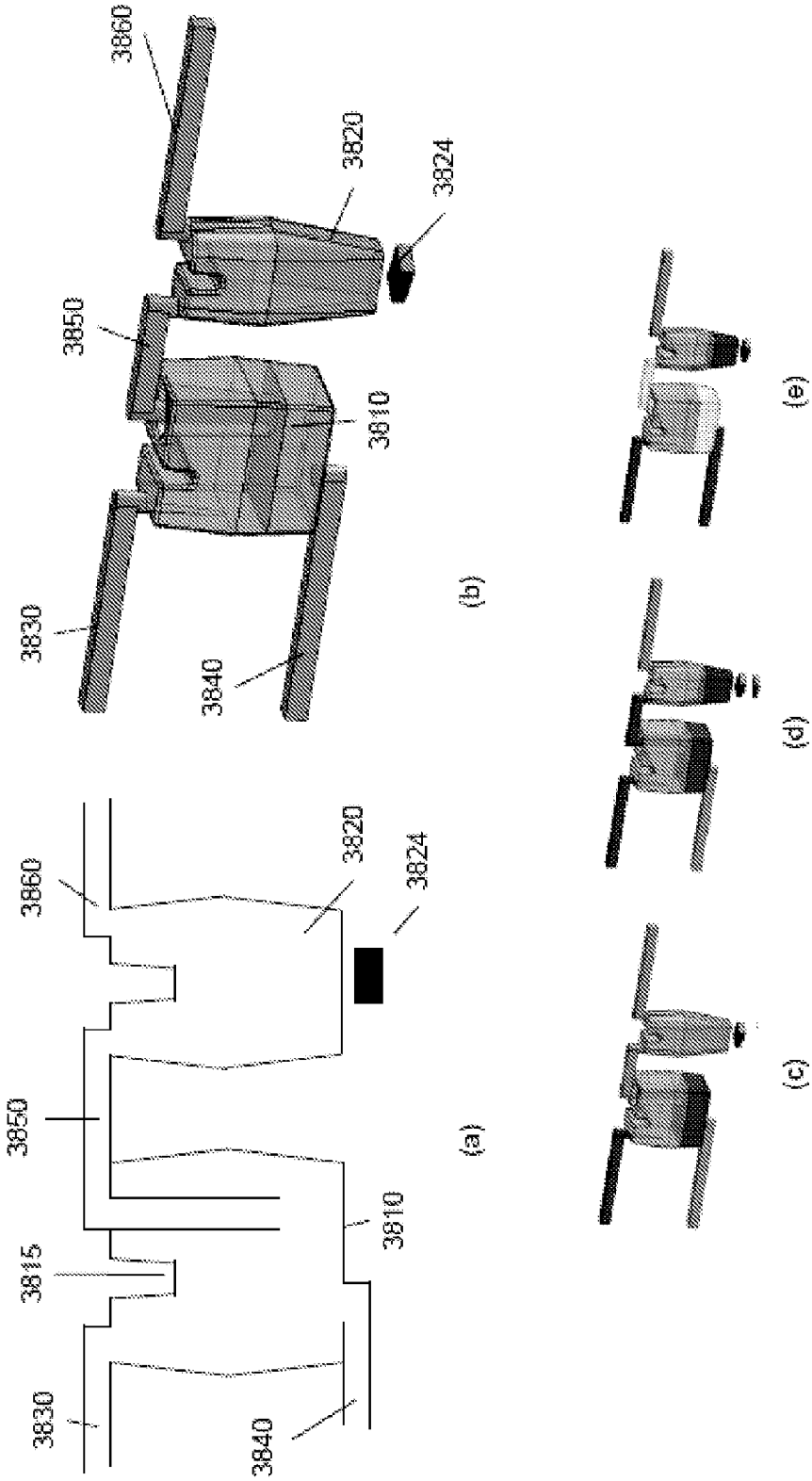
3860
3820
3824
3850
3810
3830
3840
(b)
3860
3820
3824
3850
3815
3810
3830
3840
(a)
(e)
(d)
(c)

Fig. 38