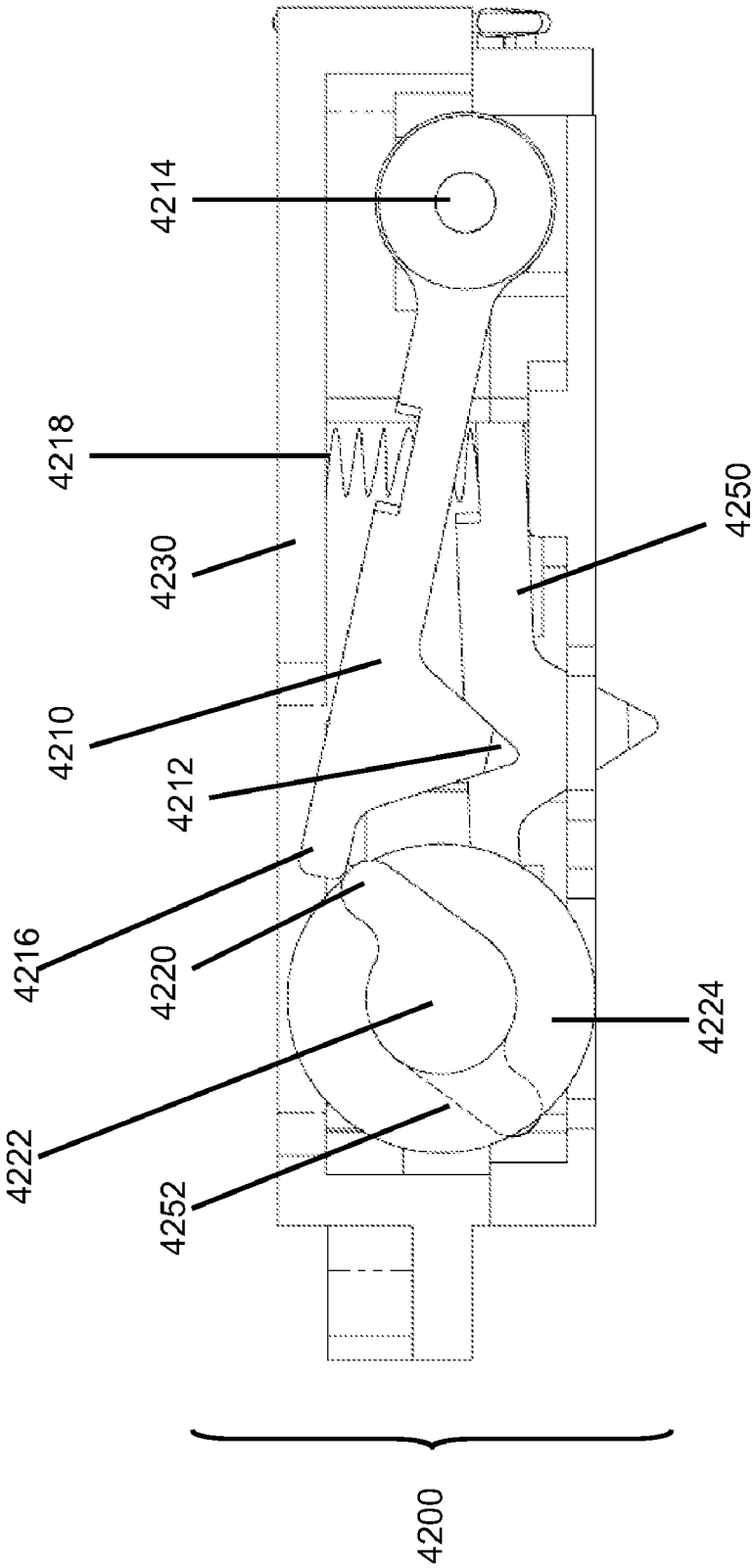

Fig. 42