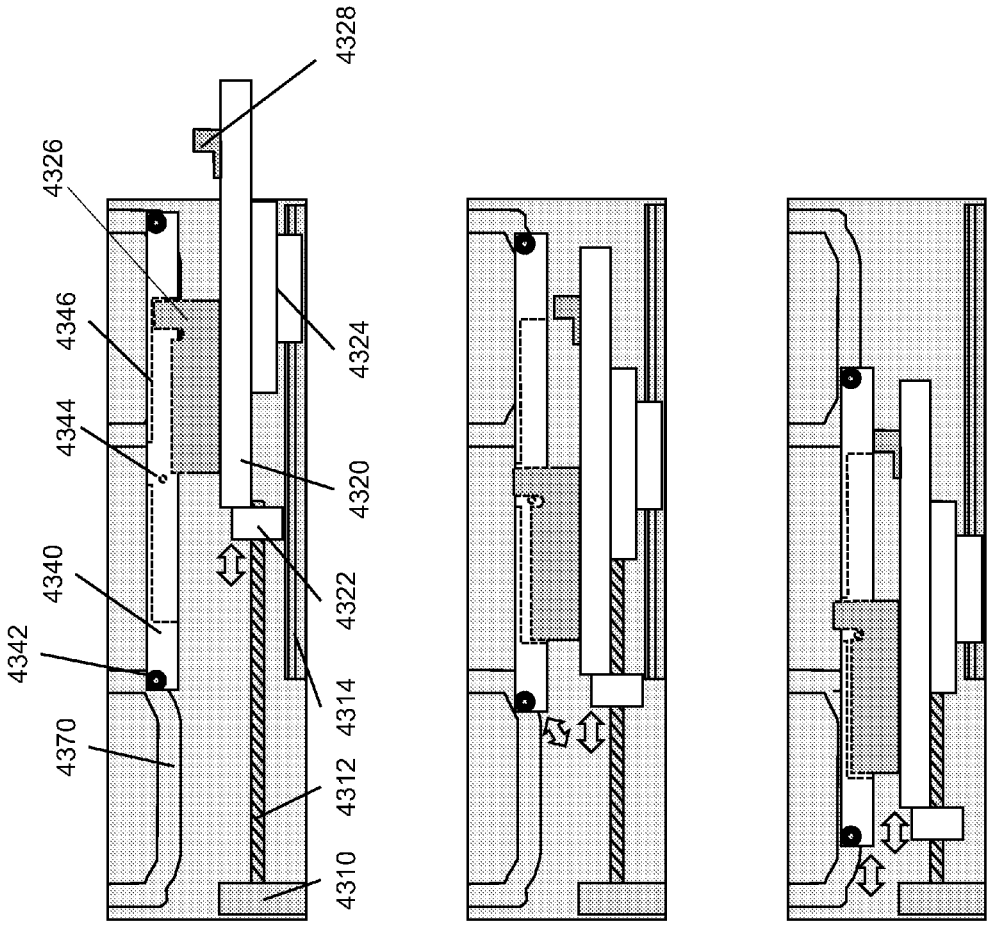
4328
4326
4346
4324
4344
4320
4340
4322
4342
4314
4370
4312
4310

(c) (d) (e)

Fig. 43