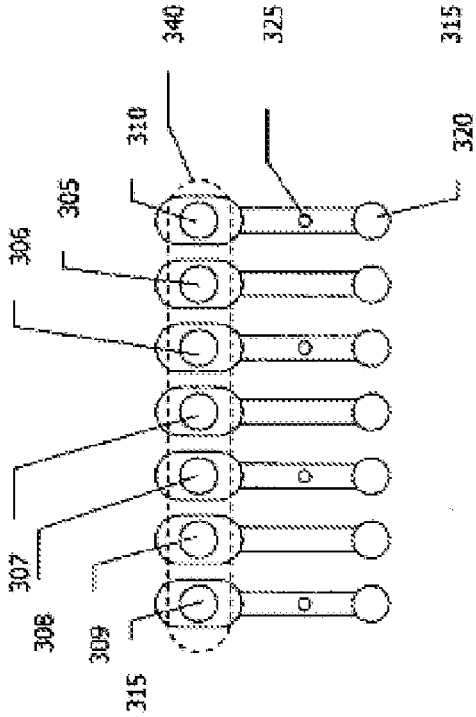

Fig. 3a

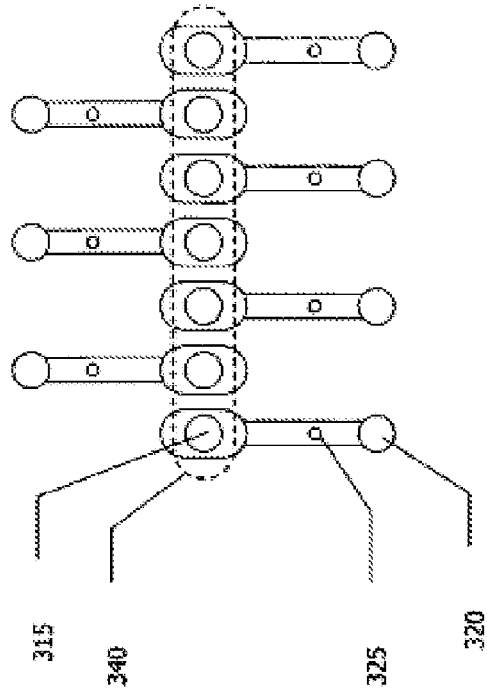

Fig. 3b