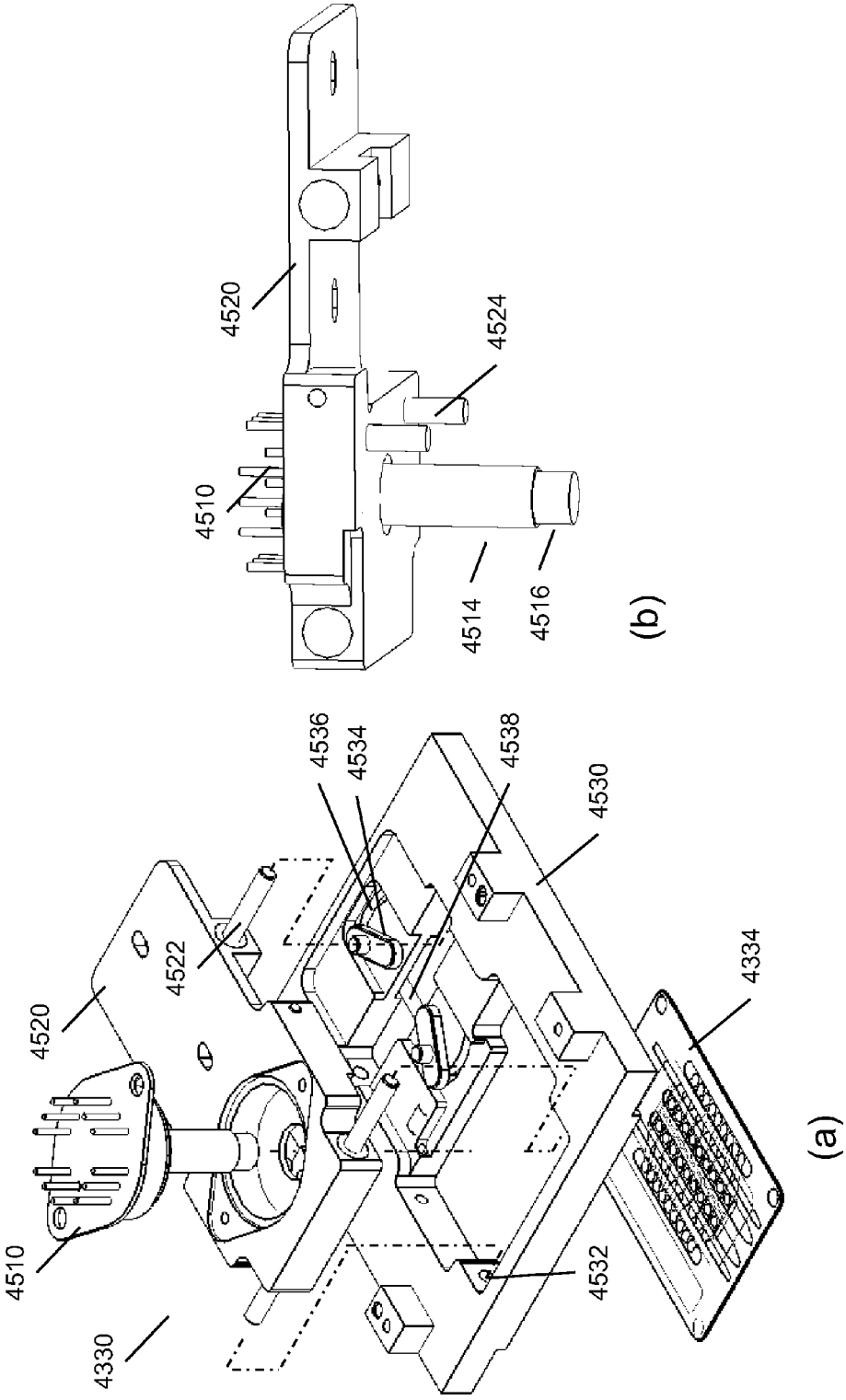
4520
4510
4524
4514
4516
(b)
4536
4534
4538
4530
4522
4520
4510
4330
4334
4532
(a)

Fig. 45