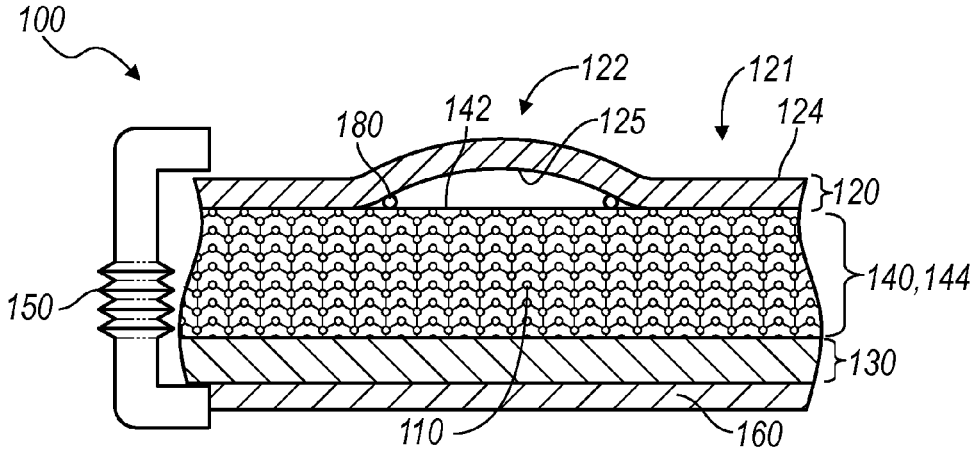
100
122
121
180
142
125
124
120
140,144
150
130
110
160

FIG. 4A

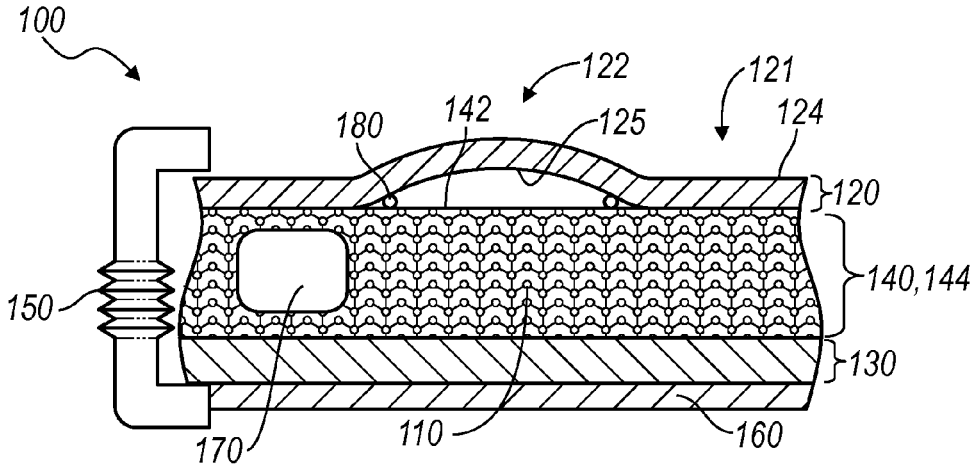
100
122
121
180
142
125
124
120
140,144
150
130
170
110
160

FIG. 4B