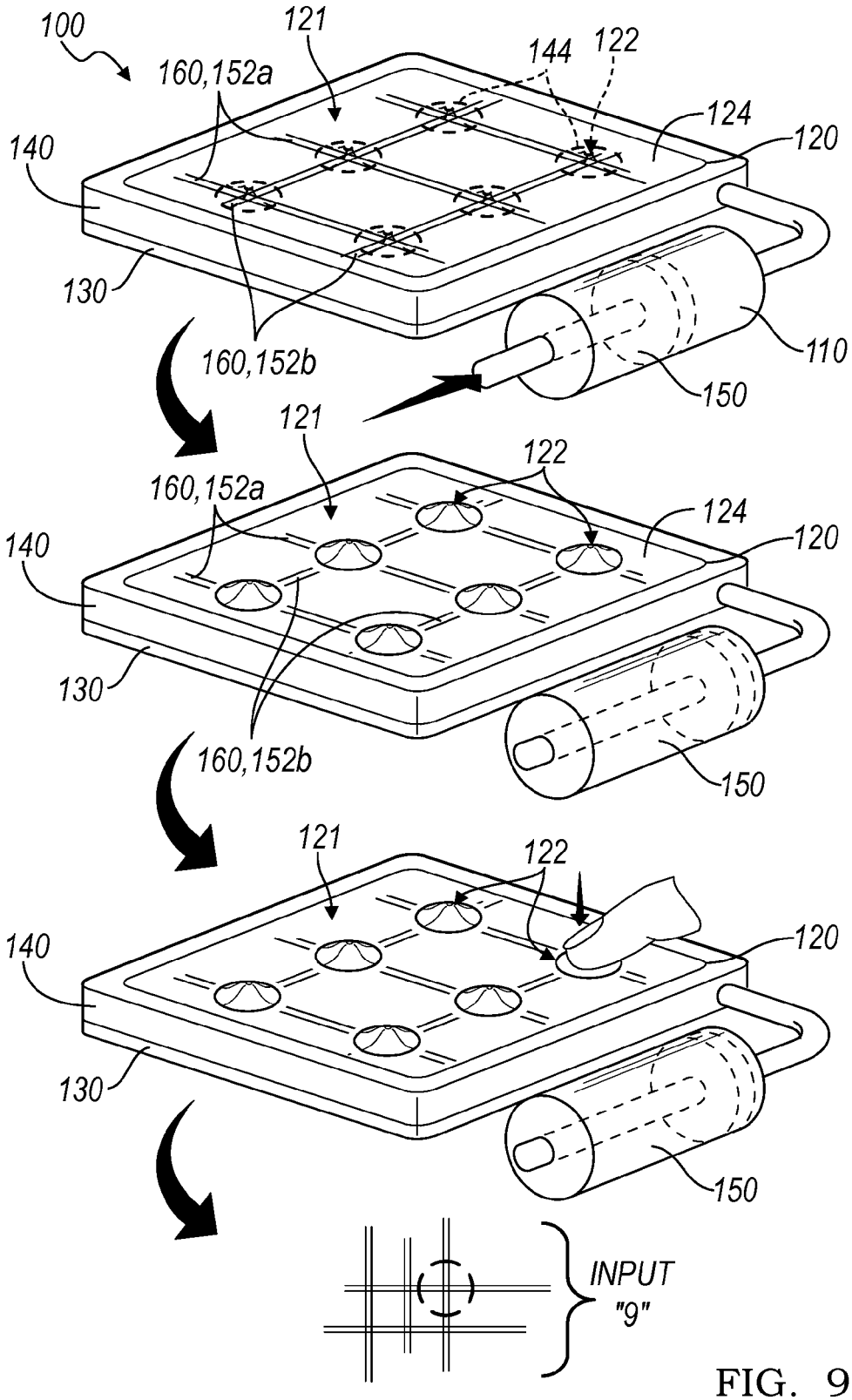
100
121
144
122
160,152a
124
120
140
130
160,152b
110
150
121
122
160,152a
124
120
140
130
160,152b
150
121
122
140
120
130
150
INPUT
"9"

FIG. 9