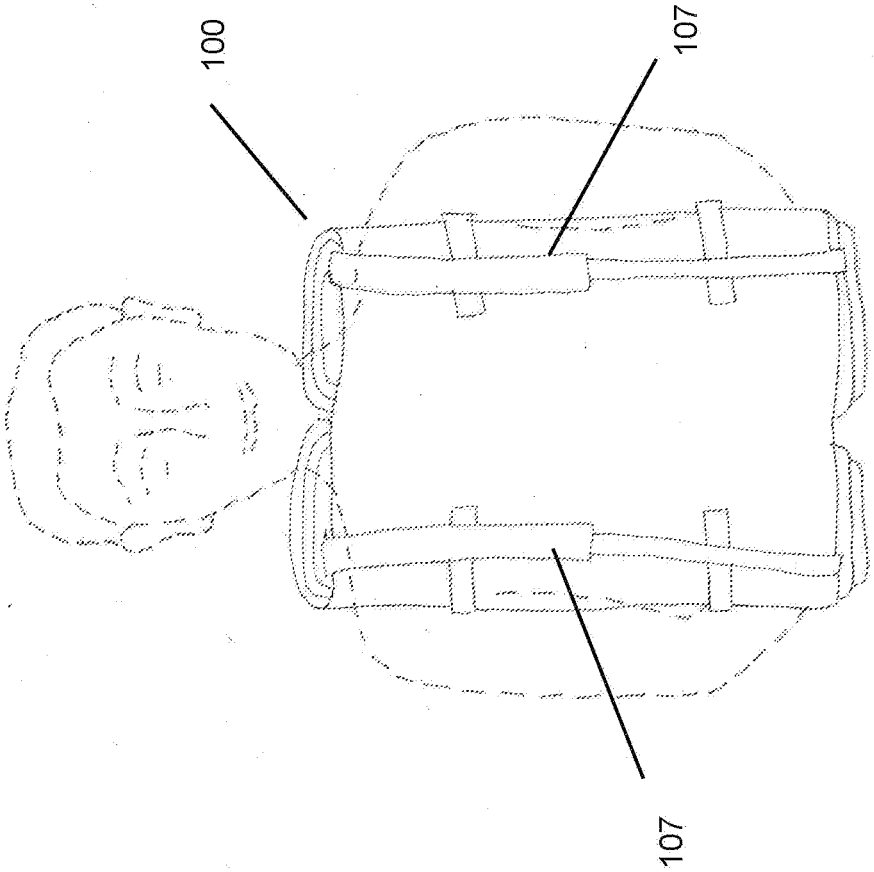


FIG. 17