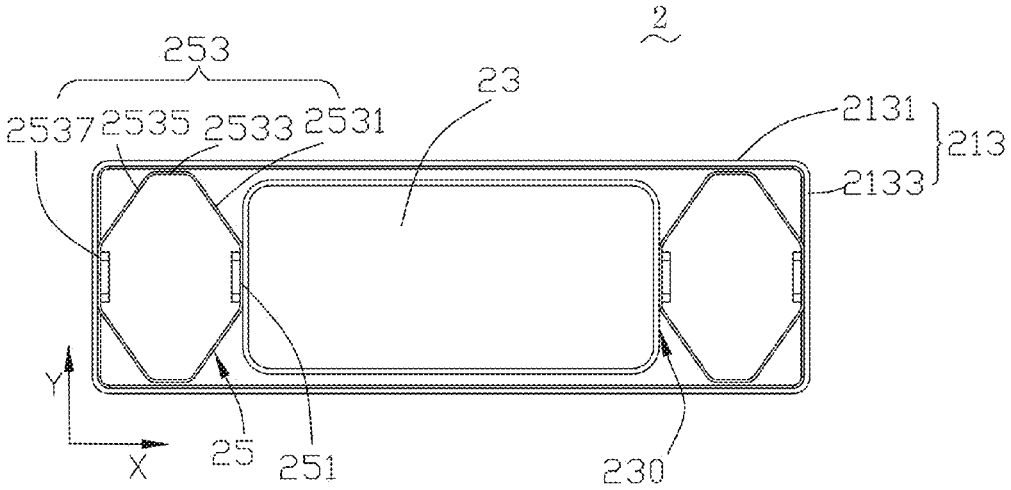
2
253
23
2537
2535
2533
2531
2131
213
2133
Y
X
25
251
230

Fig. 5

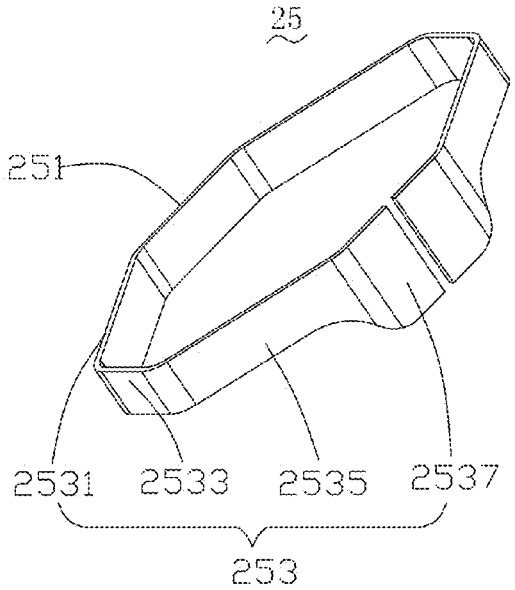
25
251
2531
2533
2535
2537
253

Fig. 6