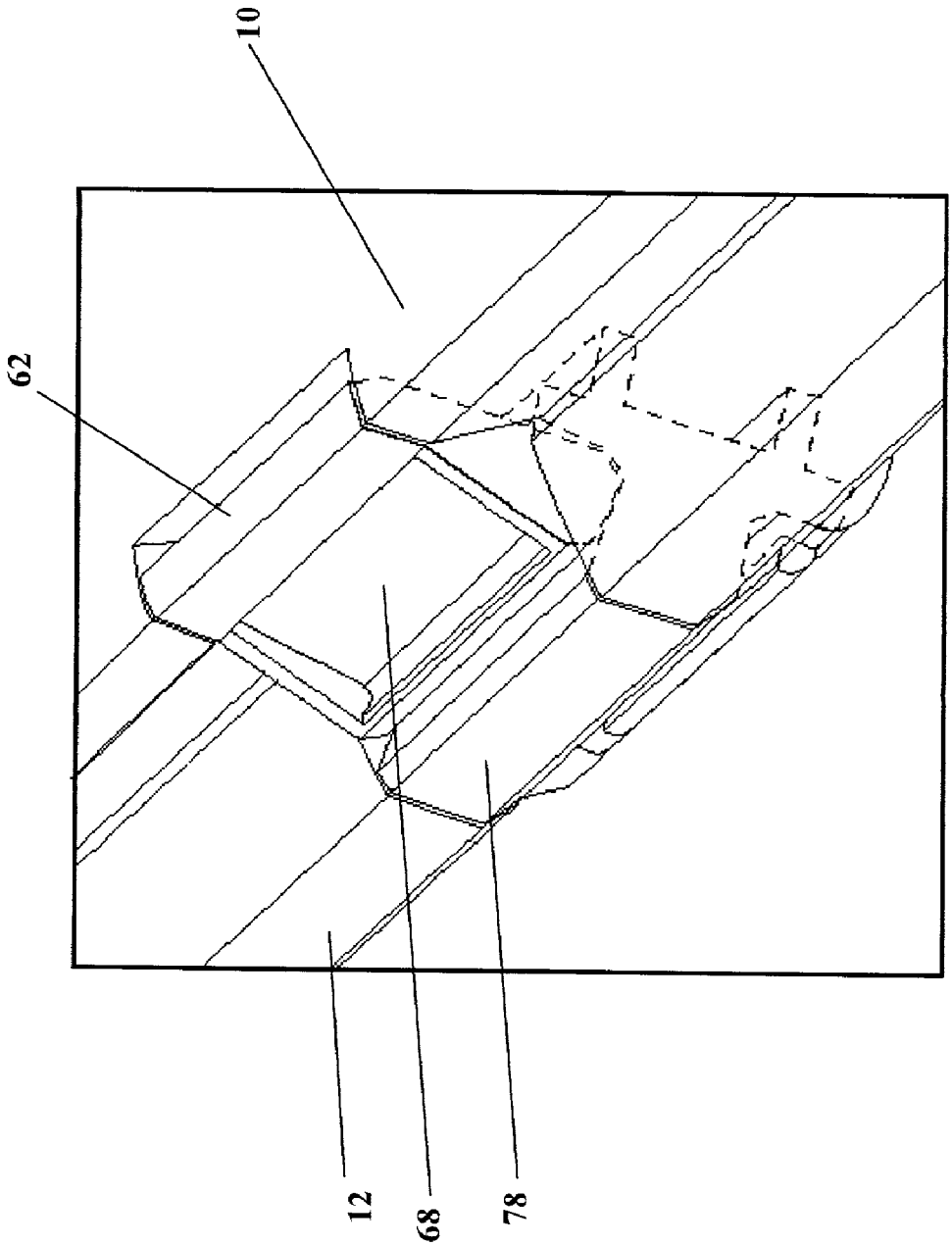

Fig. 6(d)