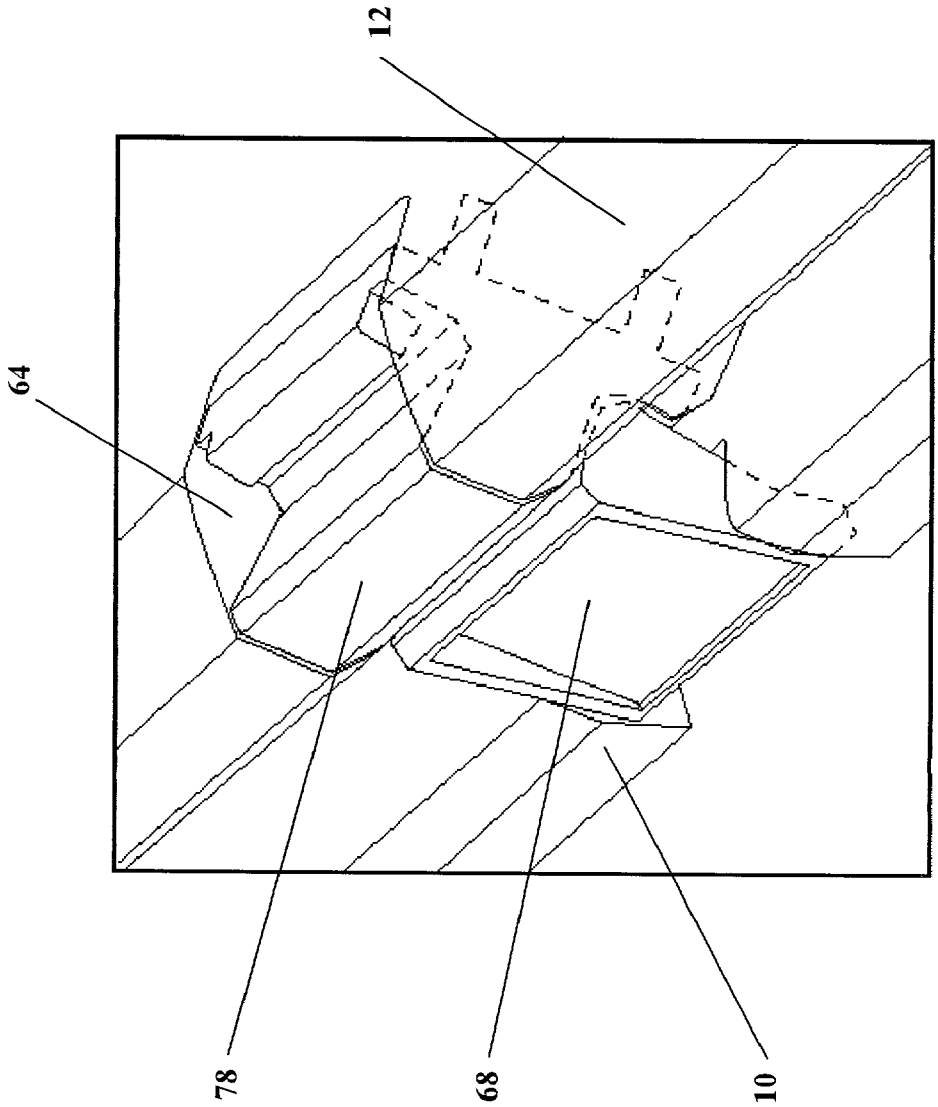

Fig. 6(e)