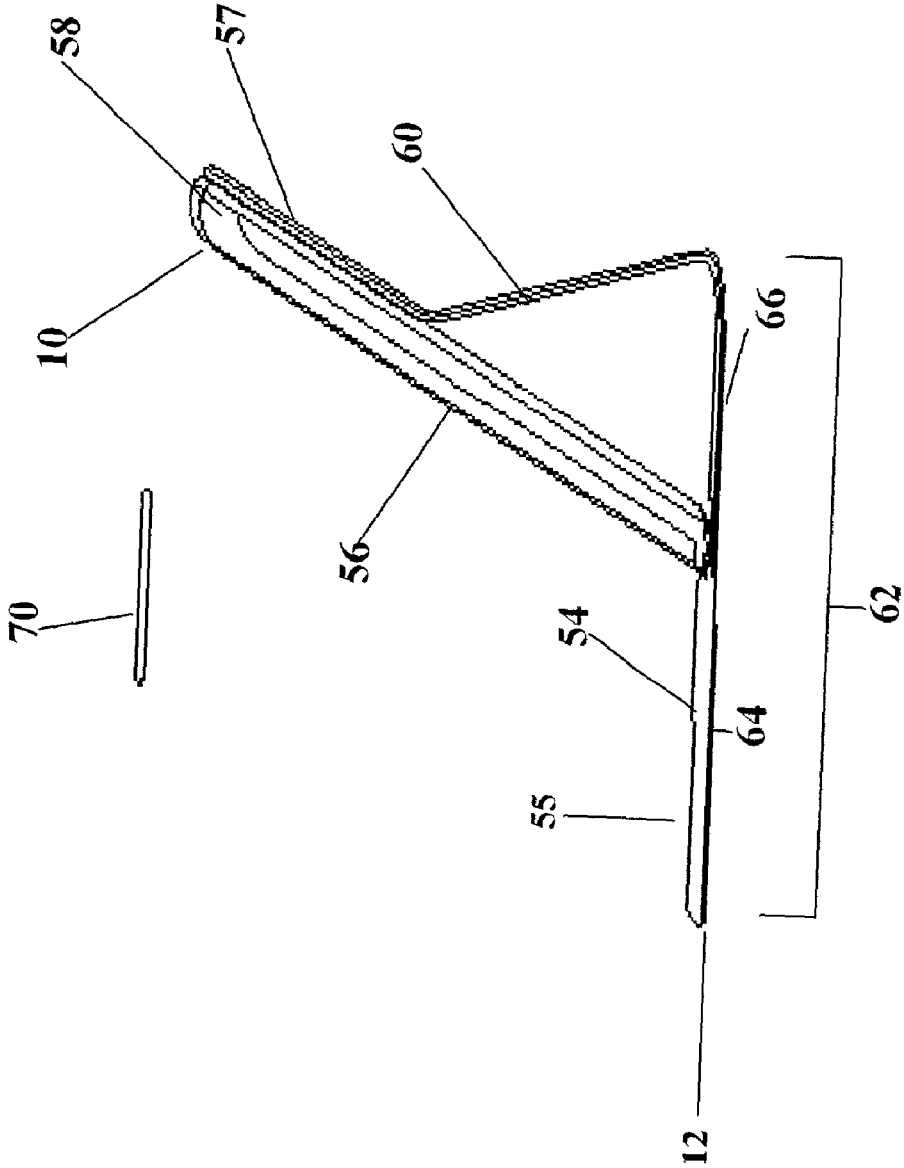

Fig. 8(b)