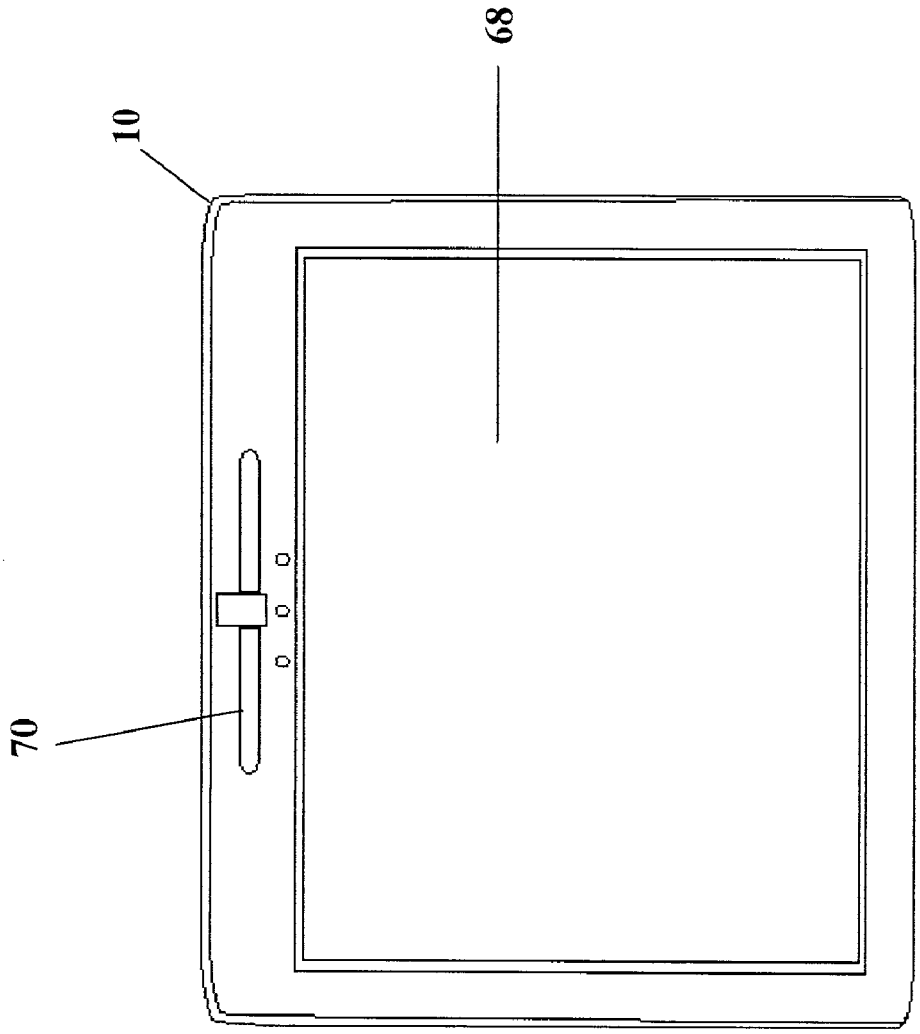

Fig. 9(a)