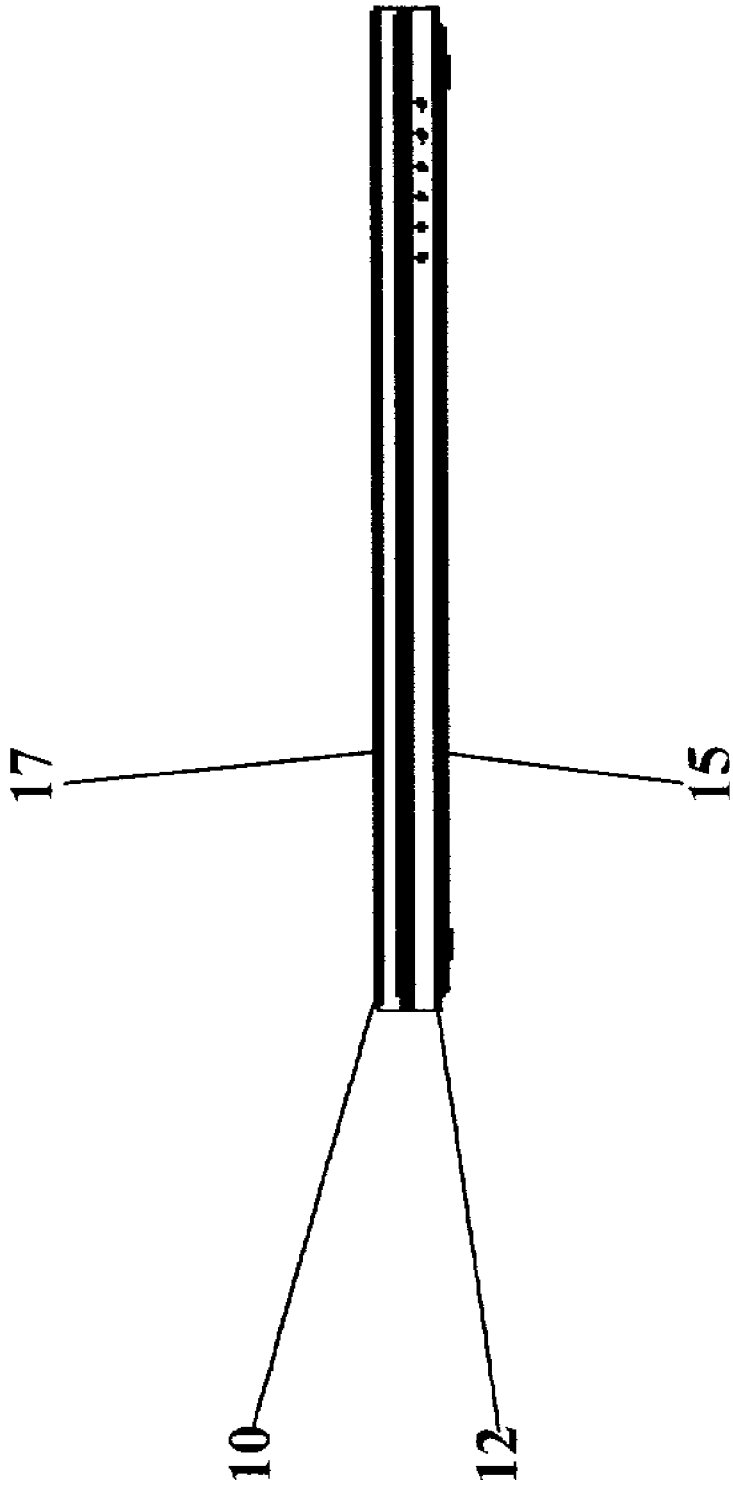

Fig.10(a)