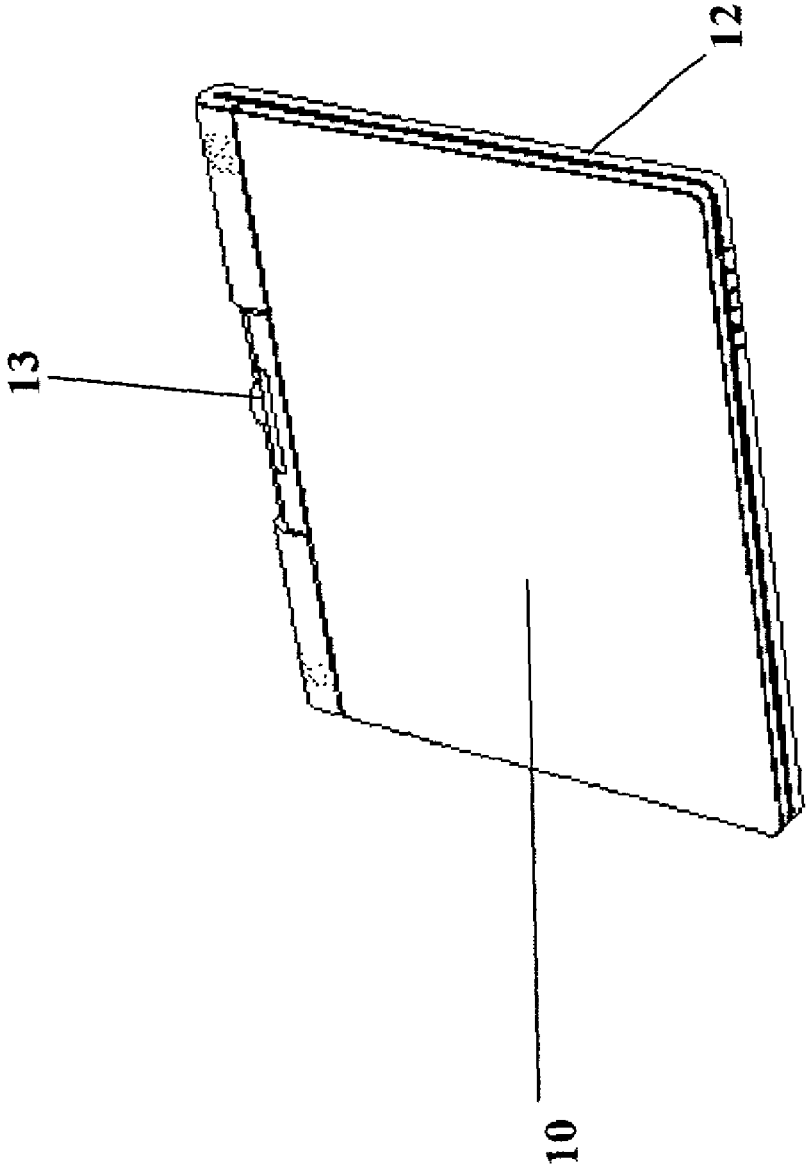

Fig. 10(b)