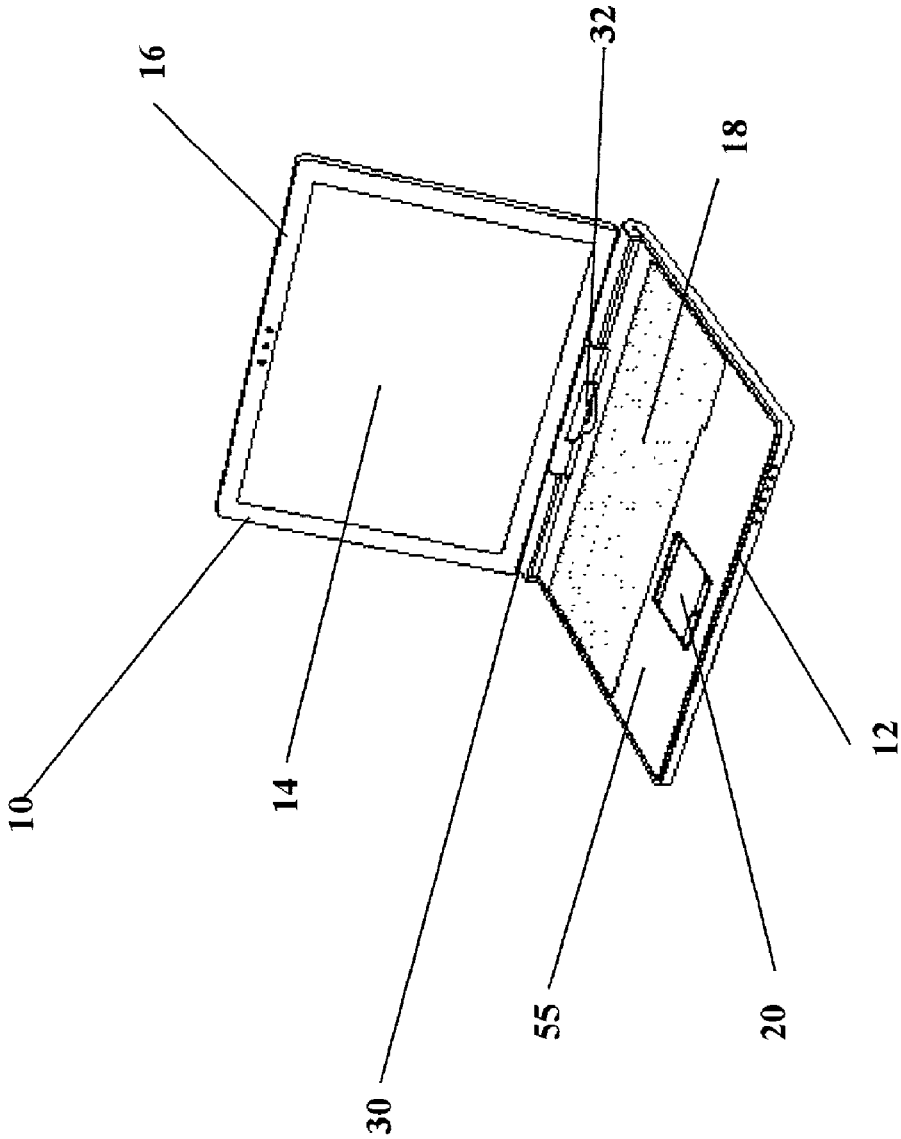

Fig. 11(a)