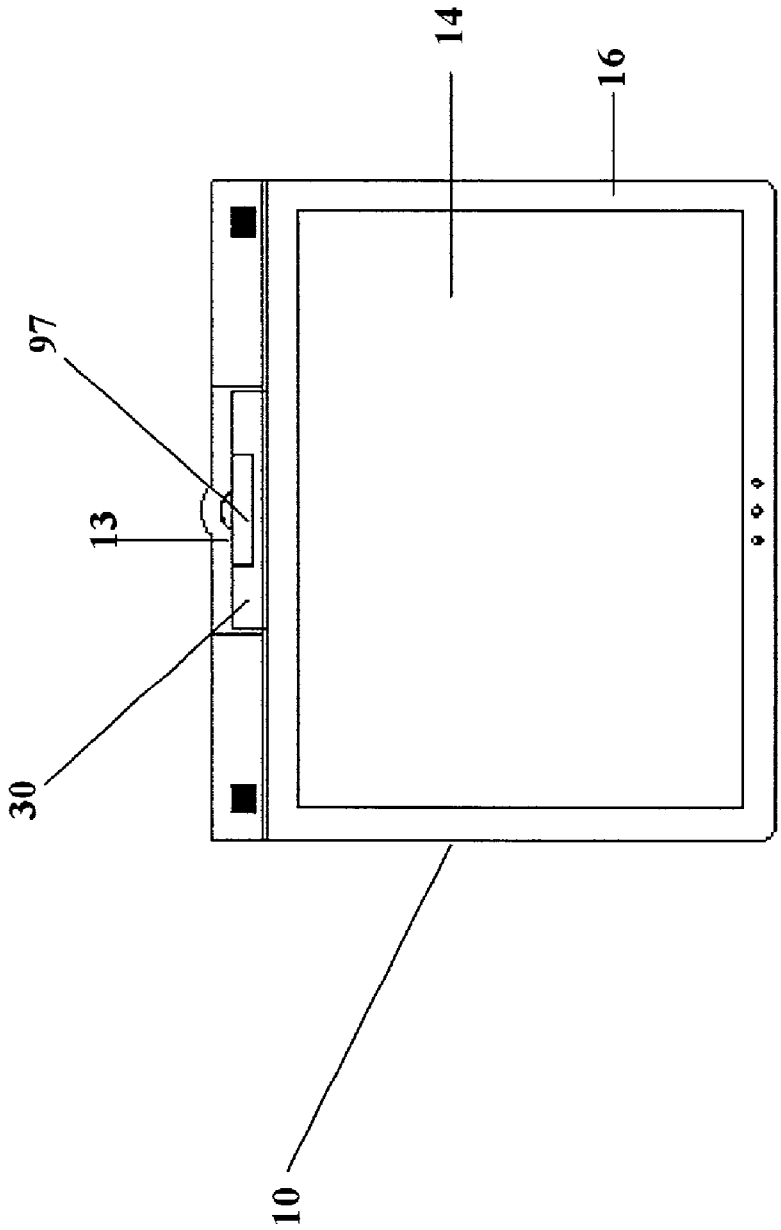

Fig. 12(a)