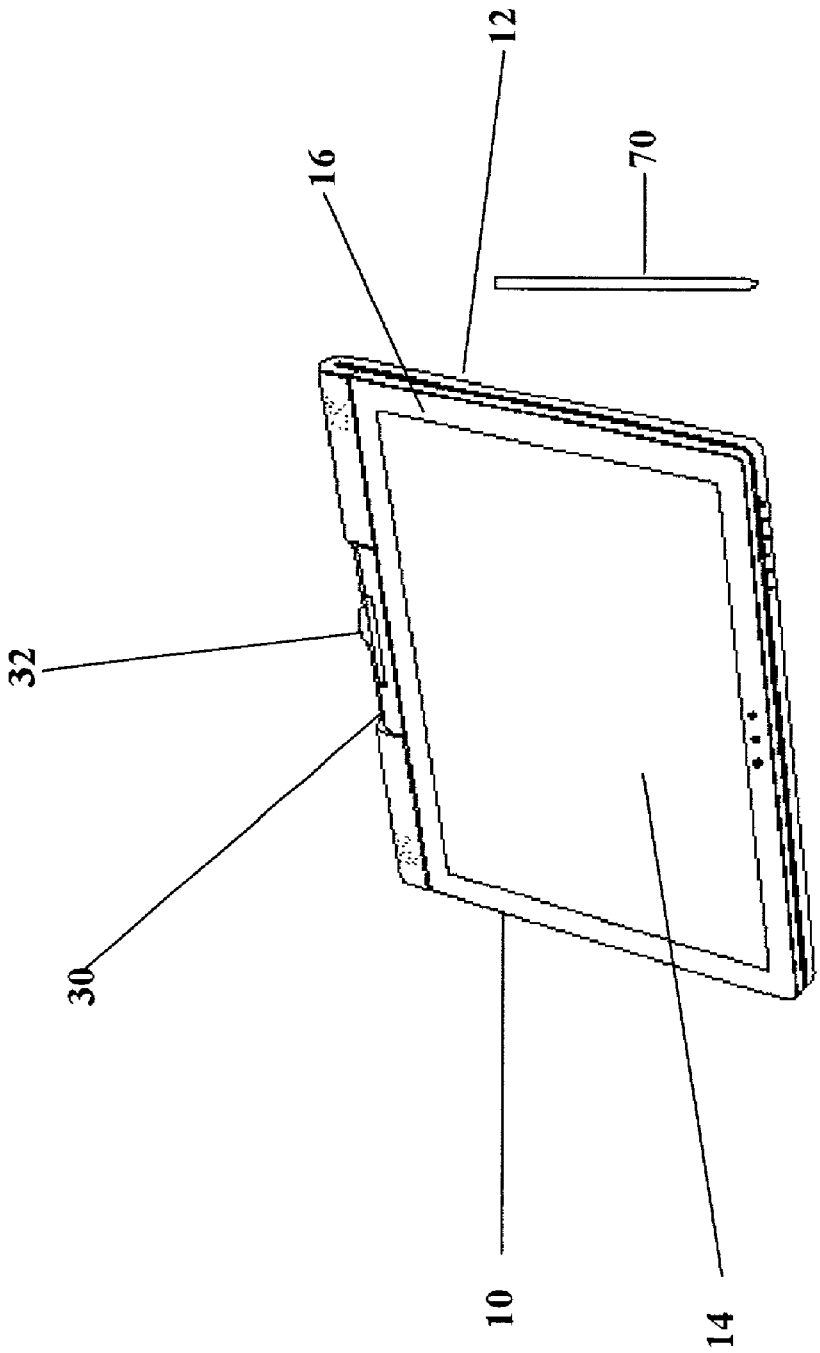

Fig. 12(b)