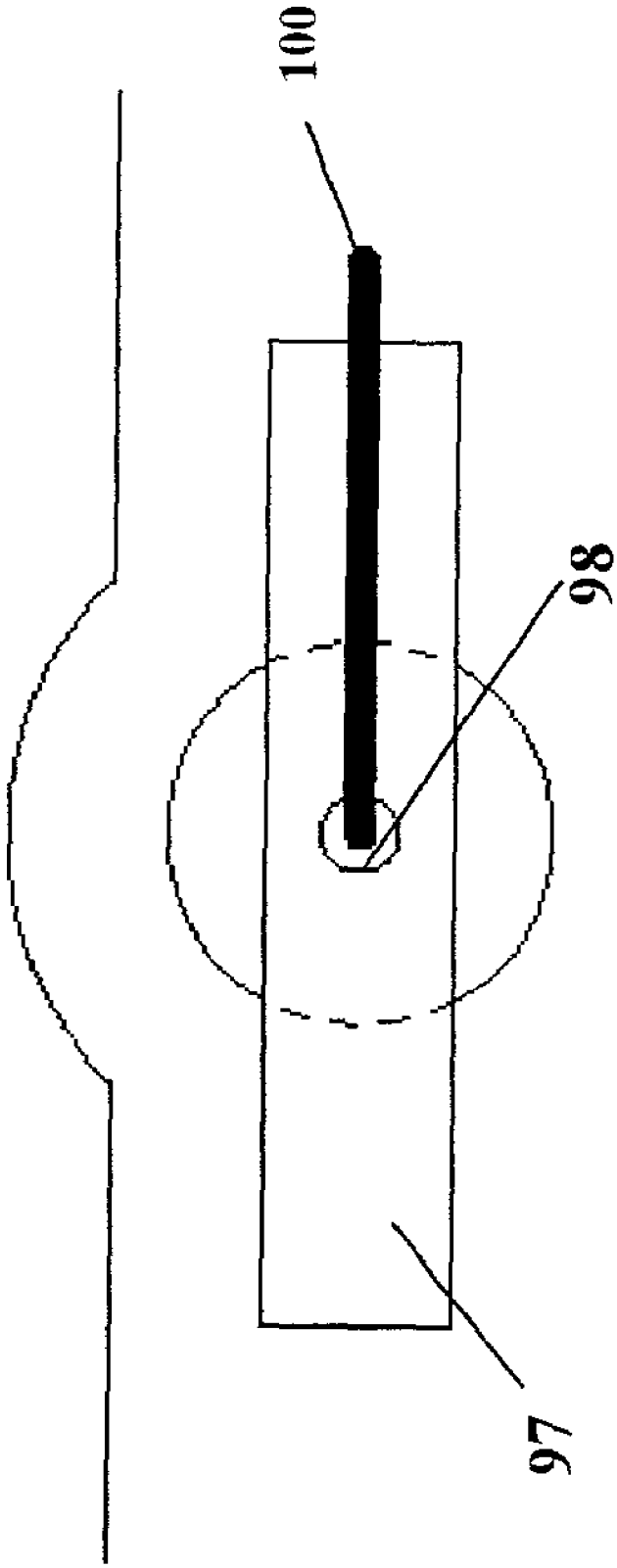

Fig. 13(a)