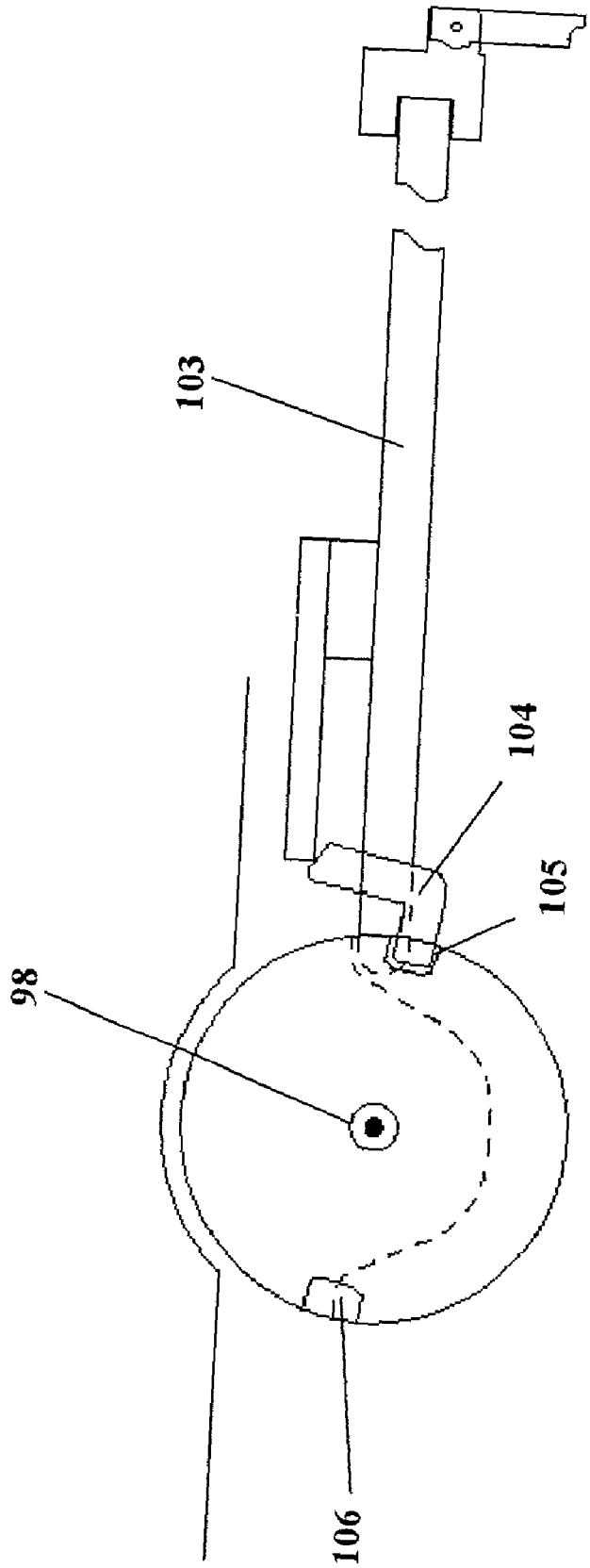

Fig. 13(b)