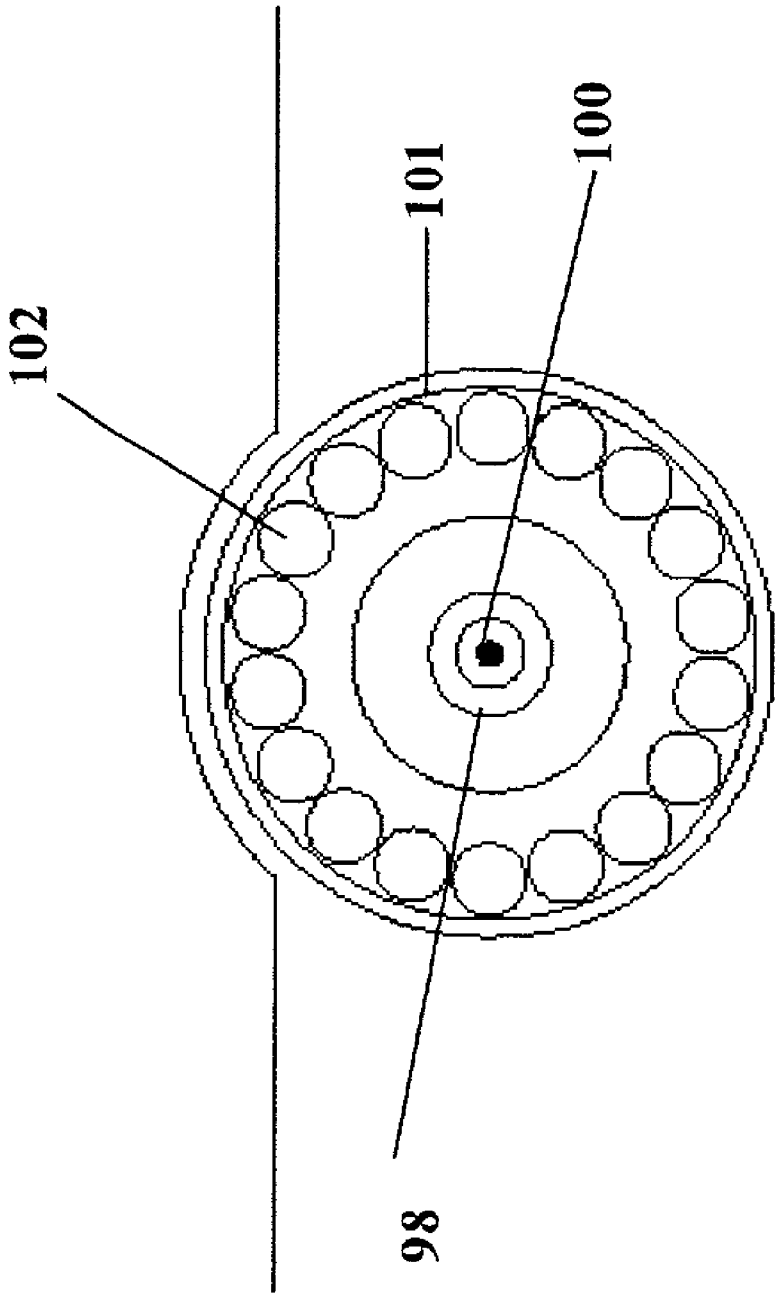

Fig. 13(c)