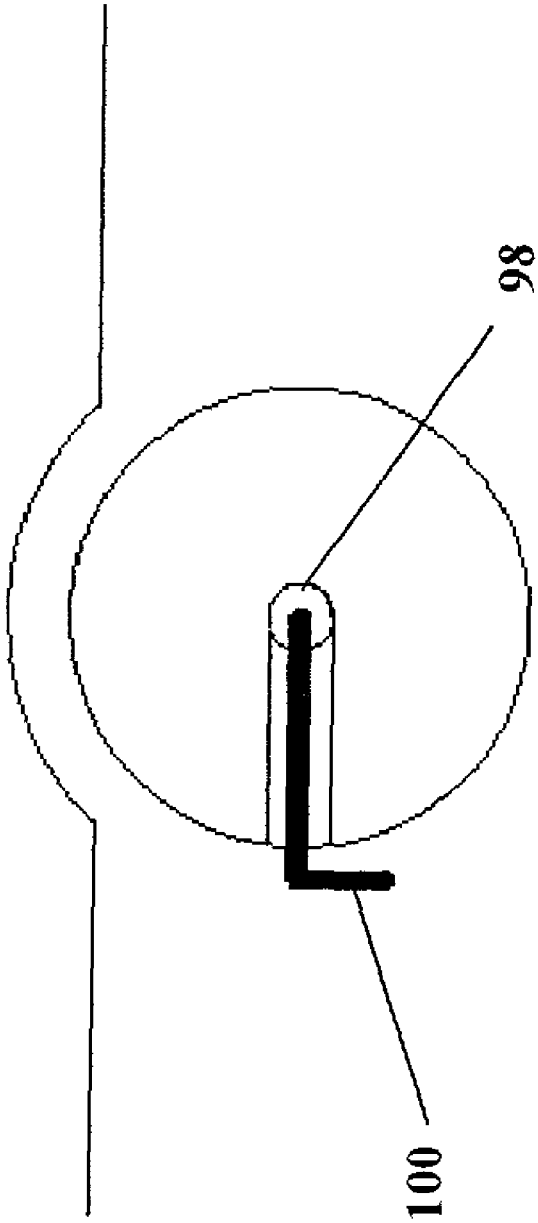

Fig. 13(d)