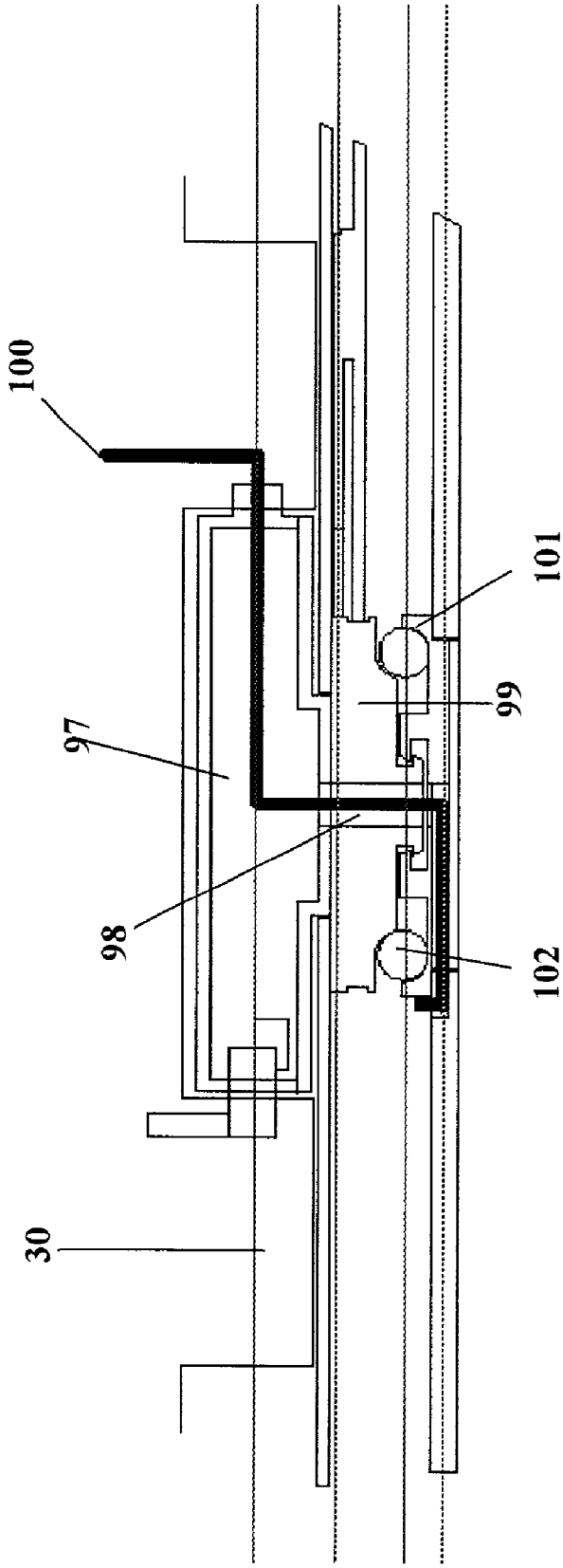

Fig. 13(e)