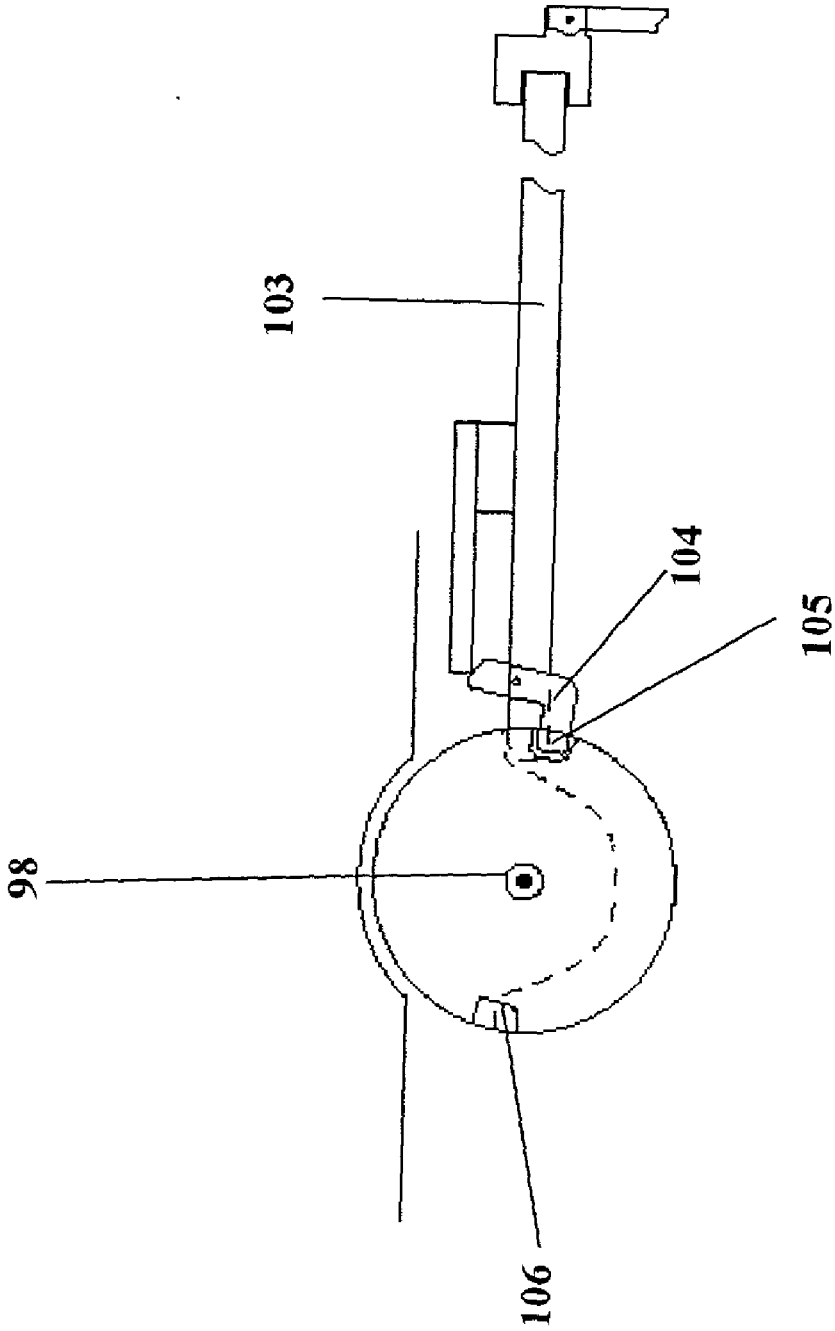

Fig. 14(a)