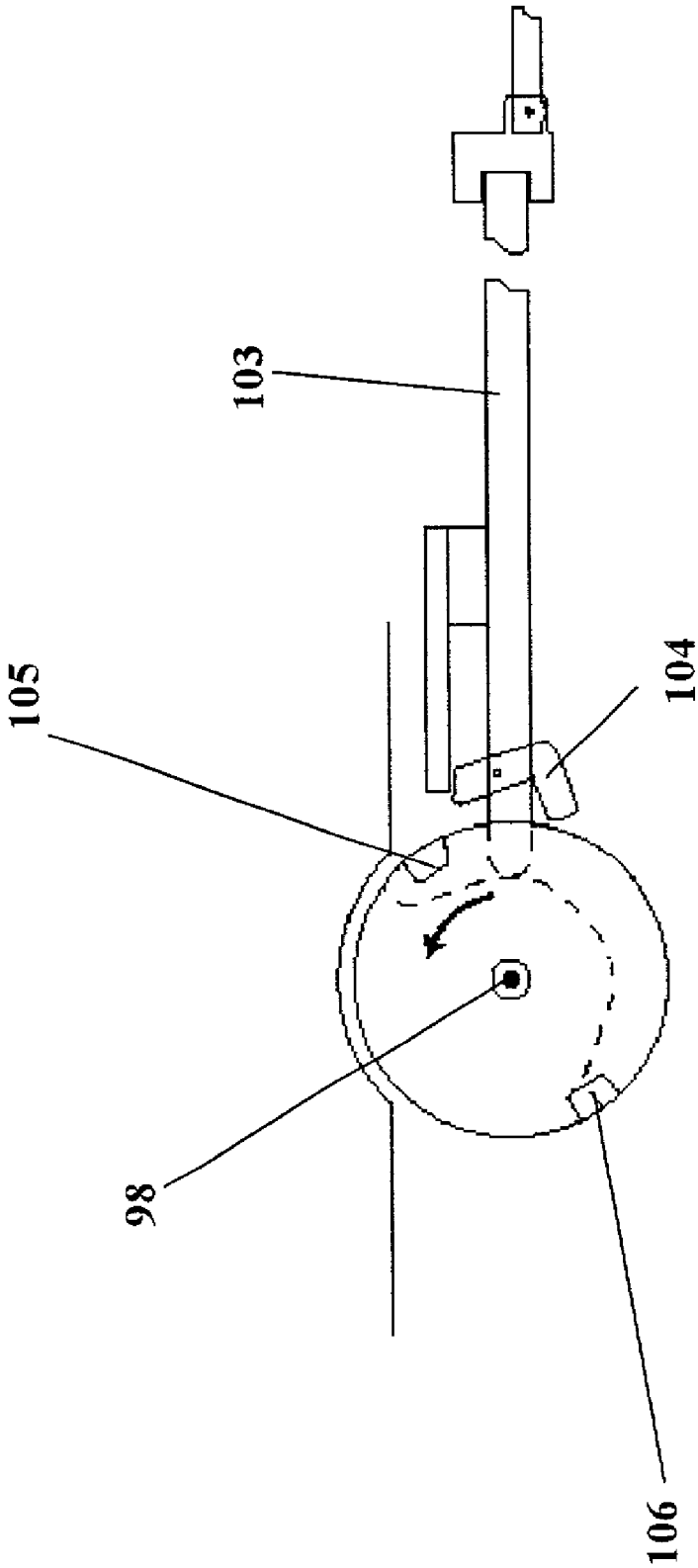

Fig. 14(c)