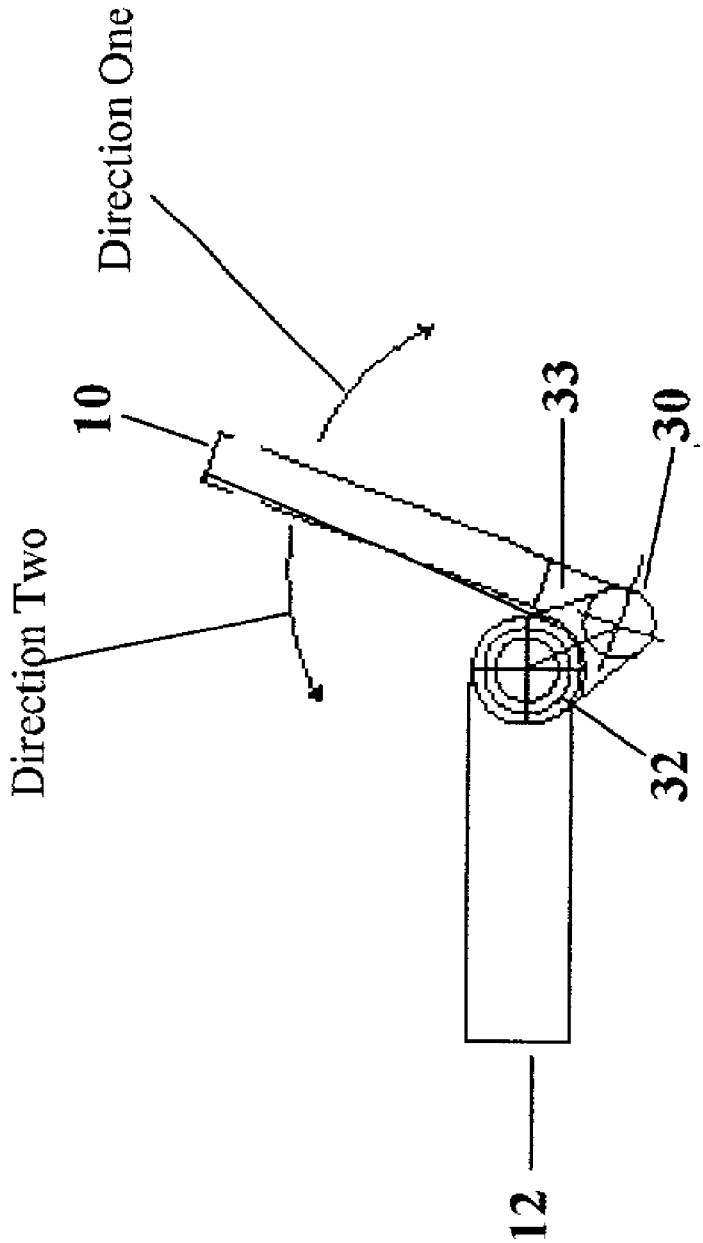

Fig. 2(b)