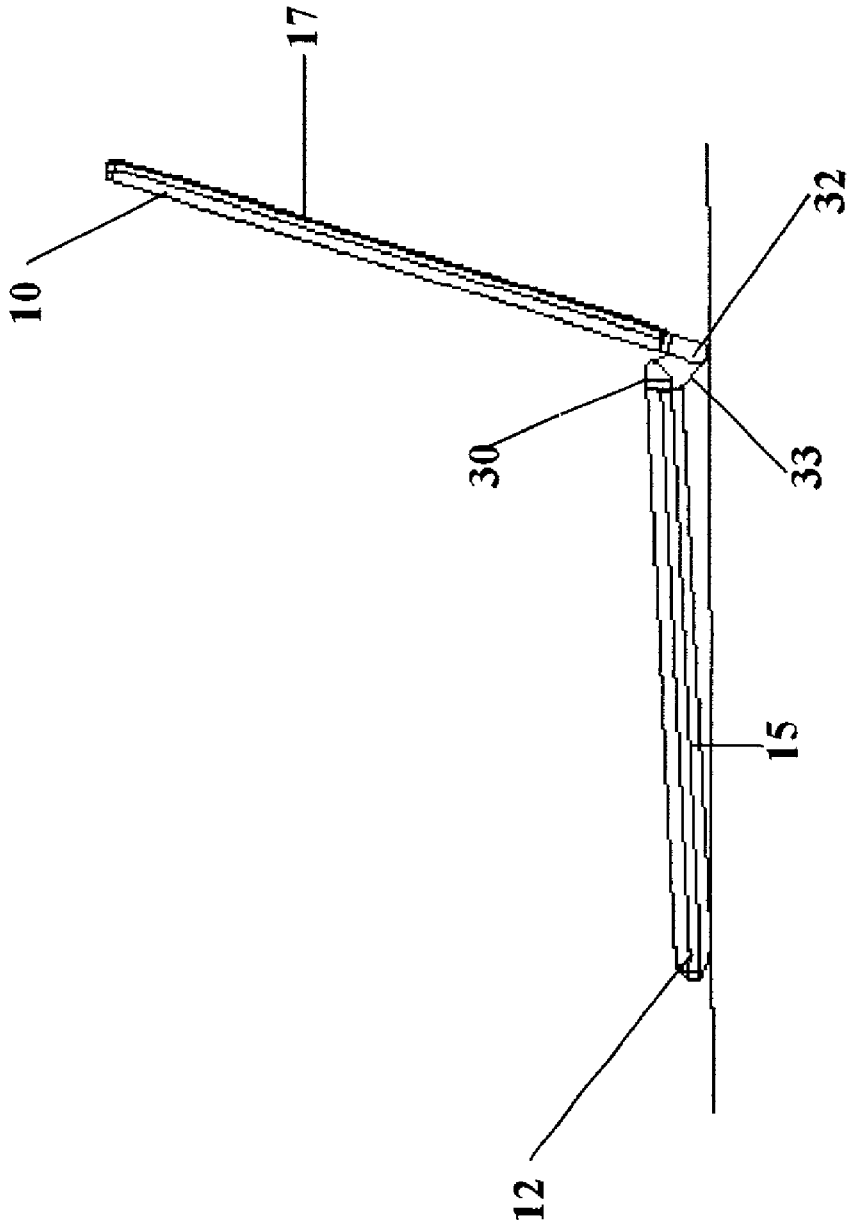

Fig. 4(b)