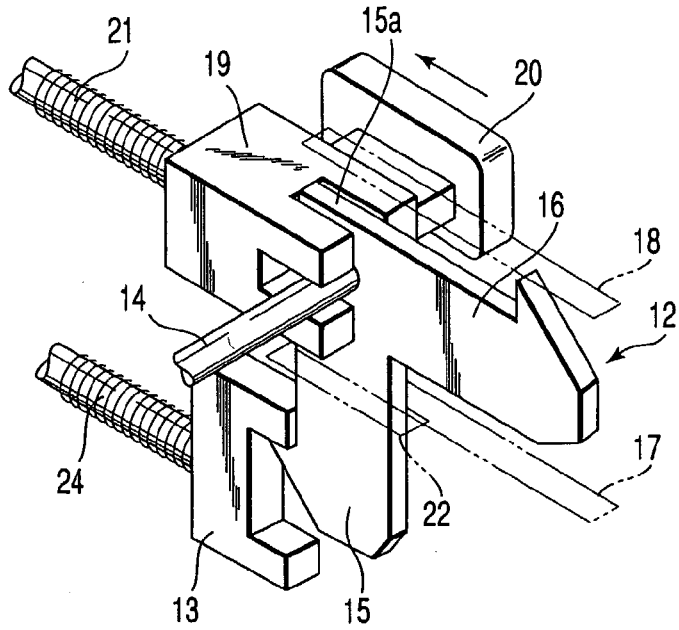
21
19
15a
20
16
18
14
12
24
17
22
13
15

FIG. 4

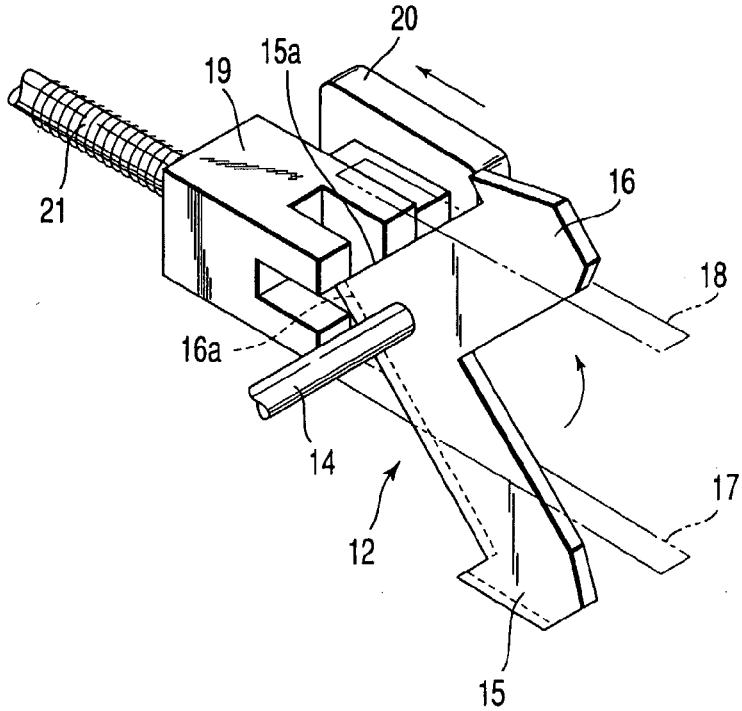
20
15a
19
21
16
18
16a
14
17
12
15

FIG. 5