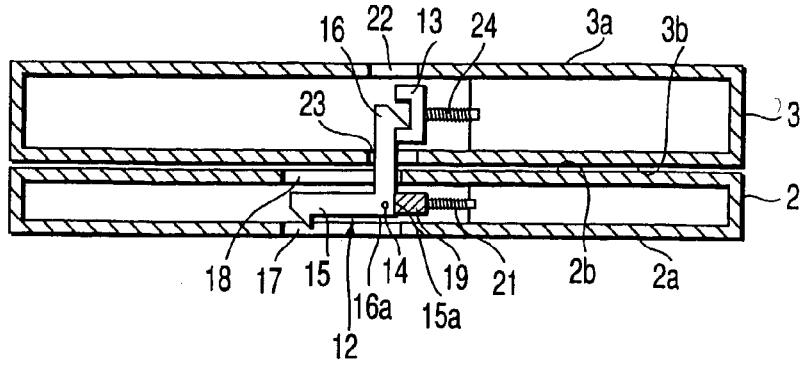
16
22
13
24
3a
3b
23
3
2
18
17
15
14
19
21
2b
2a
16a
15a
12

FIG. 9

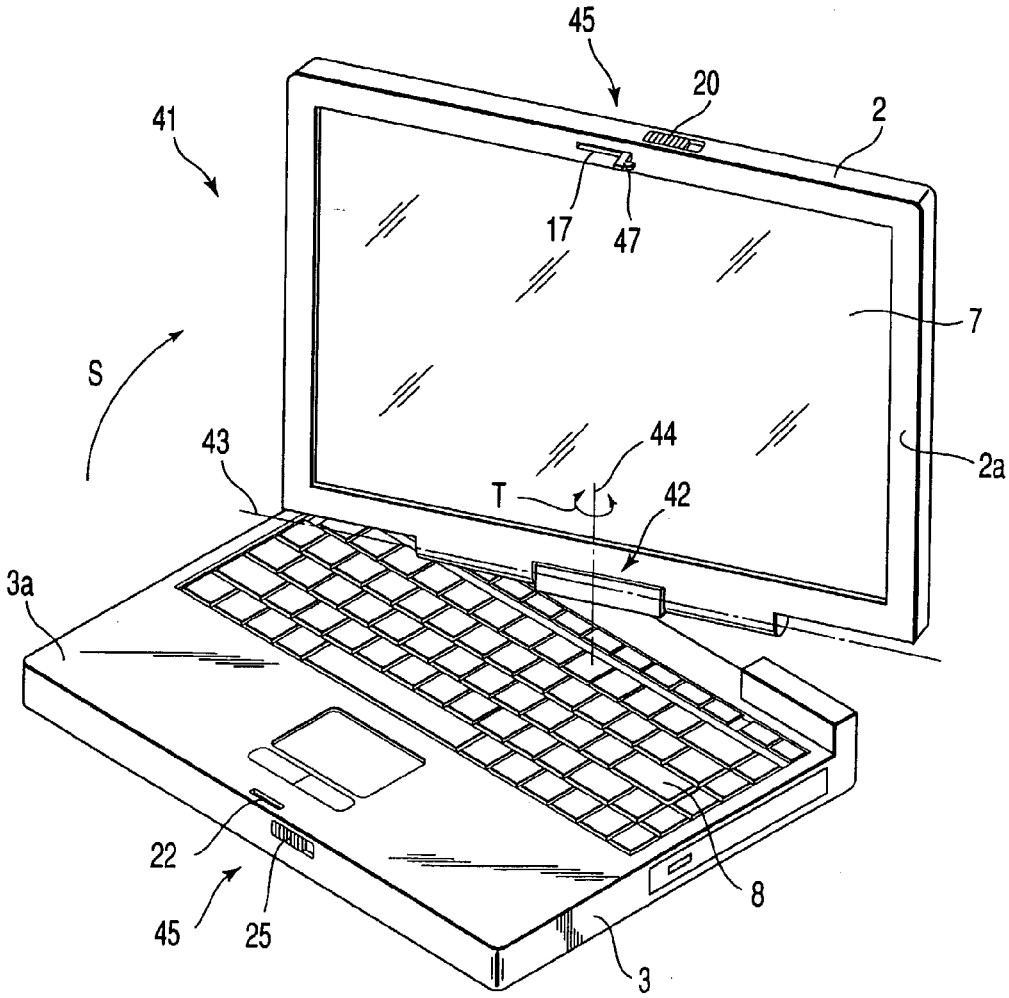
45
20
2
41
17
47
7
S
43
44
2a
T
42
3a
22
8
45
25
3

FIG. 10