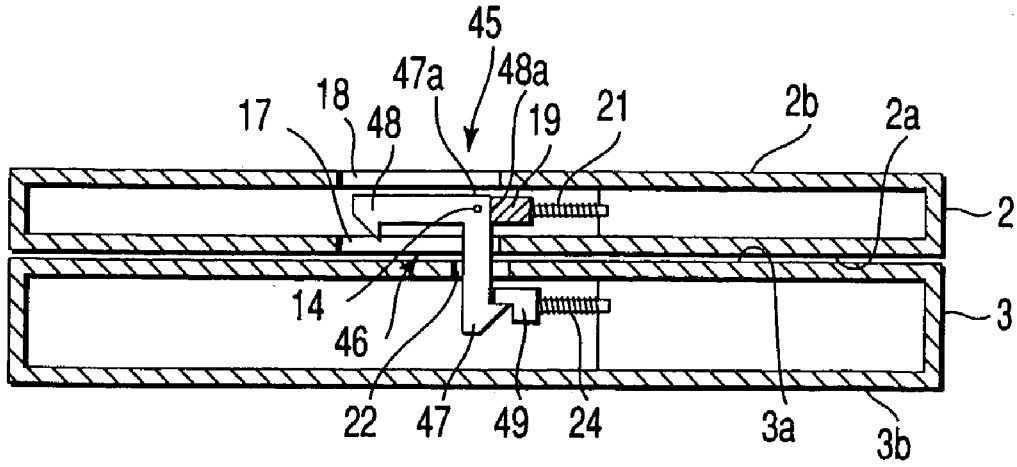
45
47a
48a
17
18
48
19
21
2b
2a
2
14
46
3
22
47
49
24
3a
3b

FIG. 13

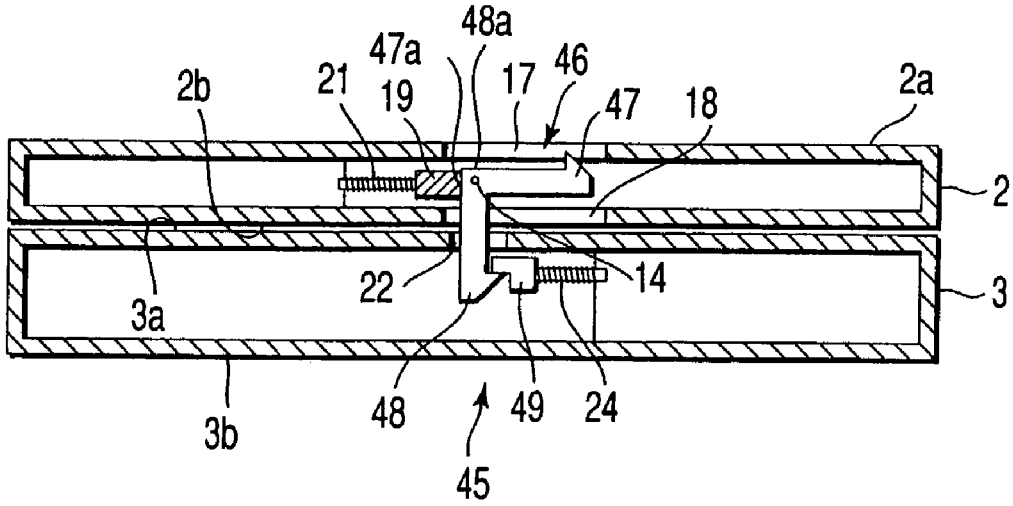
48a
47a
46
2b
21
19
17
47
18
2a
2
22
14
3
3a
3b
48
49
24
45

FIG. 14