Fig. 2

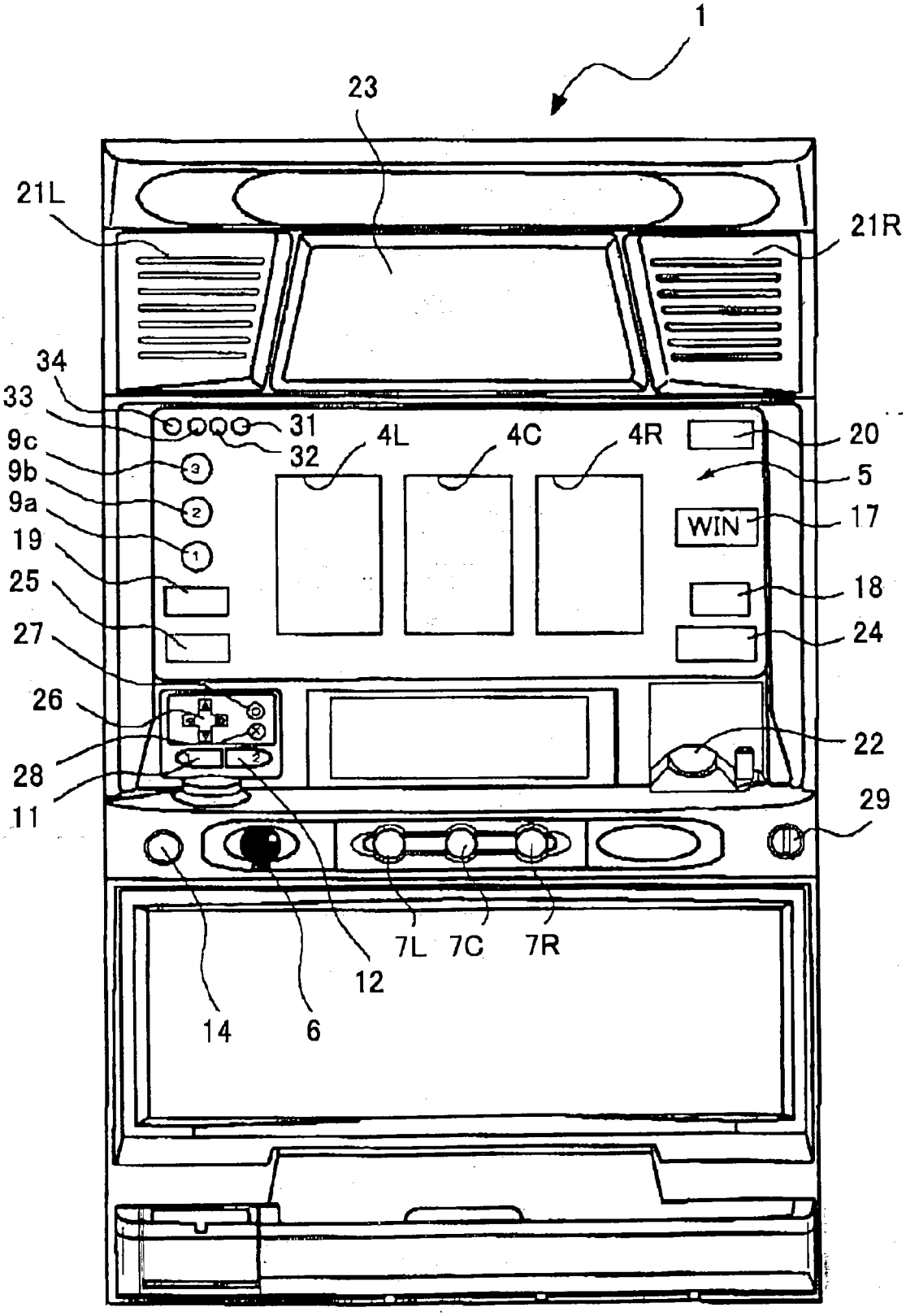
1
23
21L
21R
34
33
31
32
4L
4C
4R
20
9c
9b
9a
5
WIN
17
19
18
25
24
27
26
22
28
11
29
7L
7C
7R
12
14
6