Fig. 35

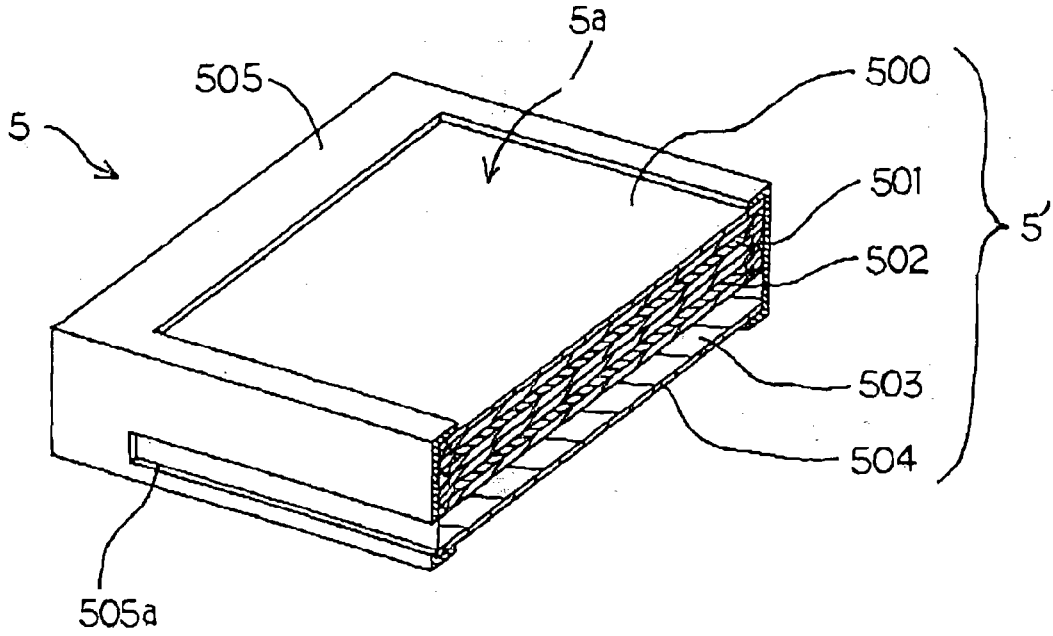
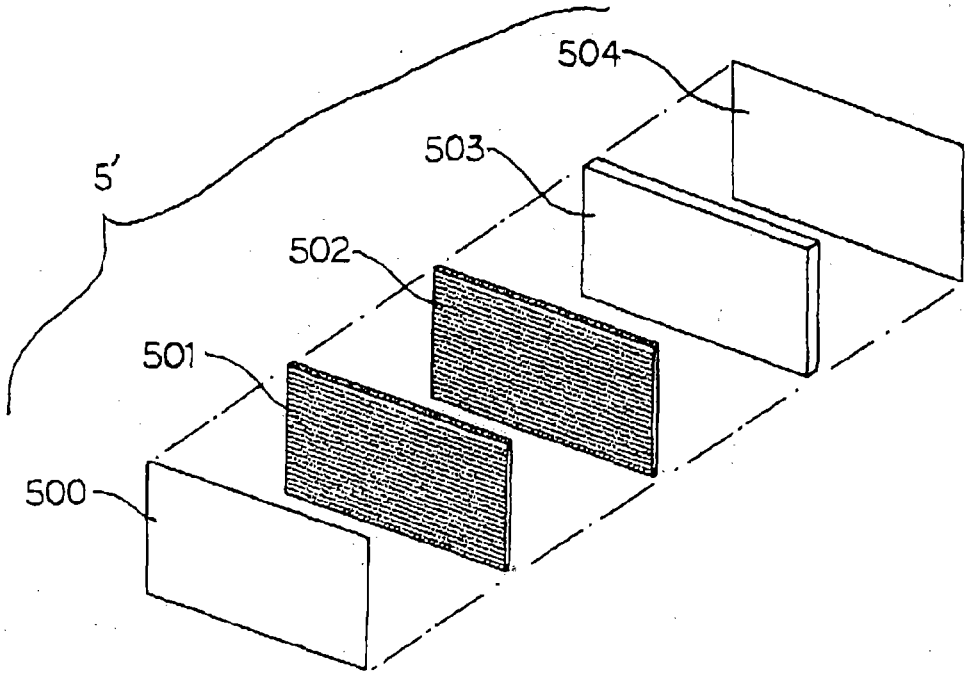
Fig. 36