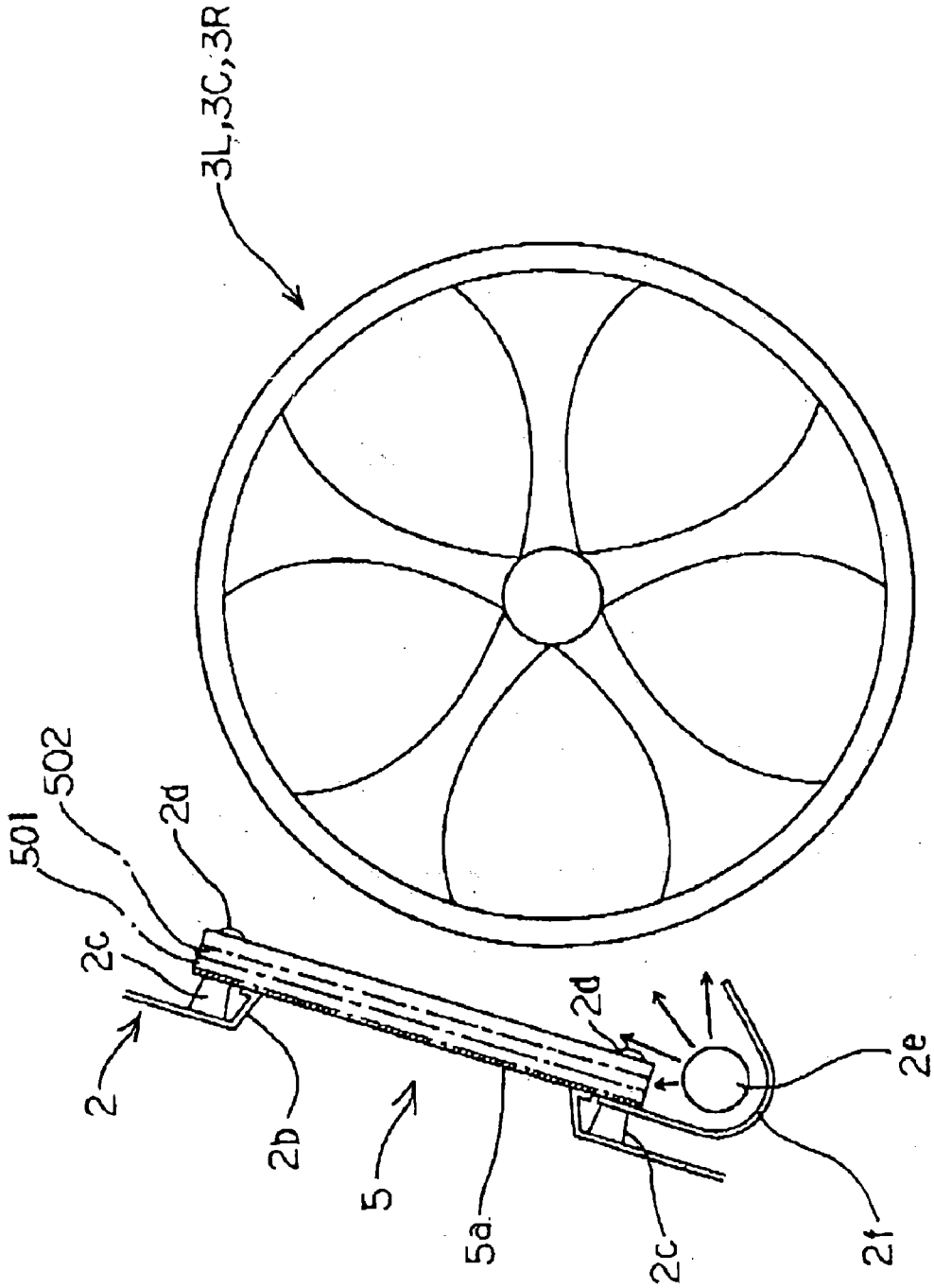Fig. 37